# Nosiče kol na tažné zařízení - řada SVC Vision Race

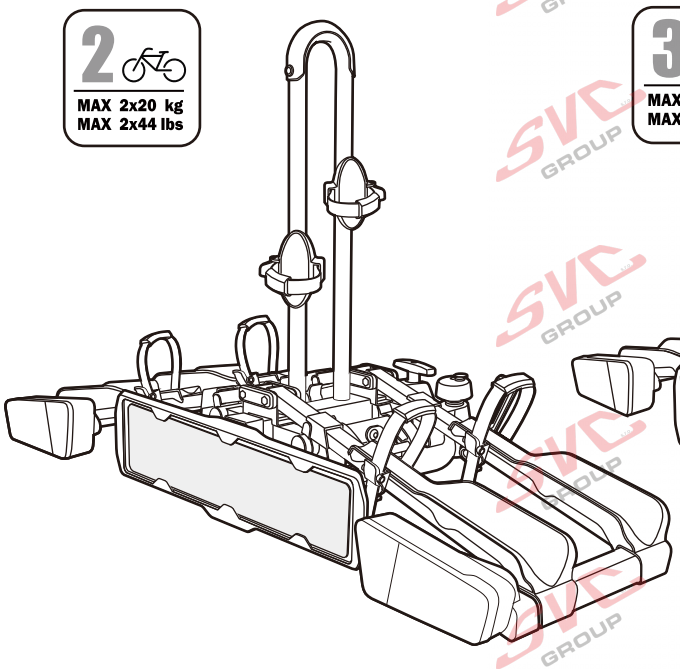


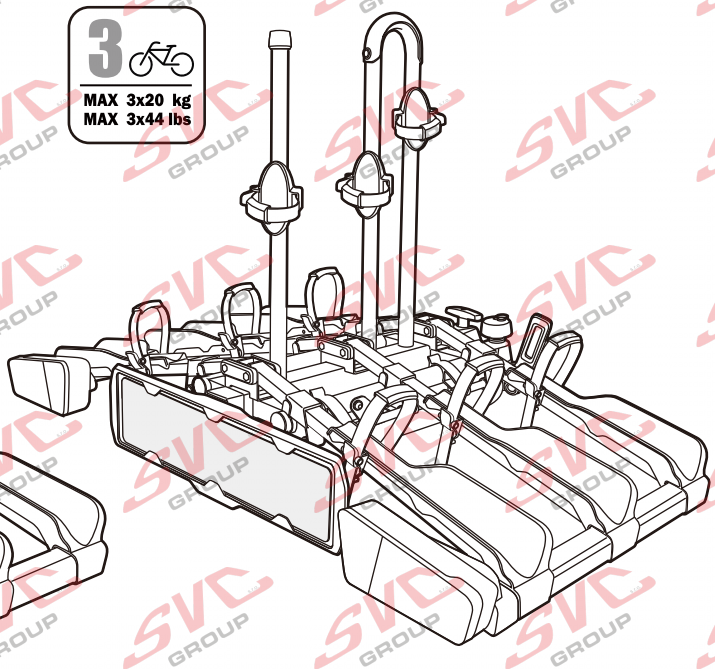


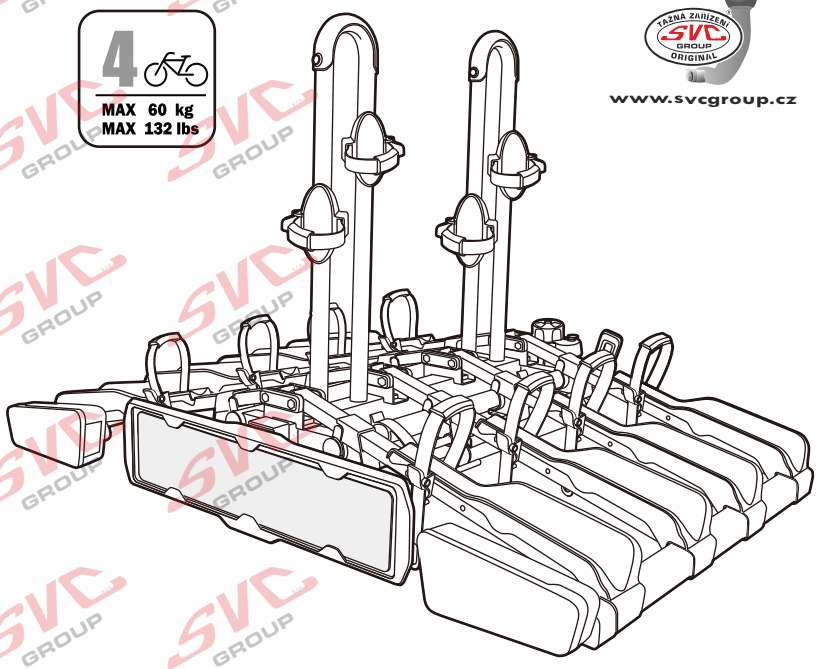


www.svcgroup.cz

## SVC 2 Vision Race NKO 802-212

| E-Bike | Max | | |
|---|---|---|---|
| MAX 77mm | 30 kg | max. manual 11.5kg | 18.5 kg |
| | 40 kg | | 28.5 kg |
| | 50 kg | | 38.5 kg |
| | 55 kg | | MAX 40 kg |
| | >60 kg | | MAX 40 kg |








MC s DPH
MC Registrovaný s DPH

Zvýhodněná cena montáží tažného v SVC s DPH

## SVC 3 Vision Race NKO 303-313

| E-Bike | Max | | |
|---|---|---|---|
| MAX 77mm | 50 kg | max. manual 16.6kg | 33.4 kg |
| | 60 kg | | 43.4 kg |
| | 70 kg | | 53.4 kg |
| | 75 kg | | 58.4 kg |
| | >80 kg | | MAX 60 kg |

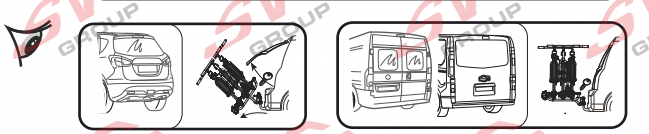



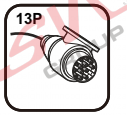


MC s DPH
MC Registrovaný s DPH

Zvýhodněná cena montáží tažného v SVC s DPH

## SVC 4 Vision Race NKO 000-015

| E-Bike | Max | | |
|---|---|---|---|
| MAX 77mm | 50 kg | max. manual 19.8kg | 30.2 kg |
| | 60 kg | | 40.2 kg |
| | 70 kg | | 50.2 kg |
| | 75 kg | | 55.2 kg |
| | >80 kg | | MAX 60 kg |








MC s DPH
MC Registrovaný s DPH

Zvýhodněná cena montáží tažného v SVC s DPH

SVC ©20201546

# Nosiče kol na tažné zařízení - řada SVC VIP Race

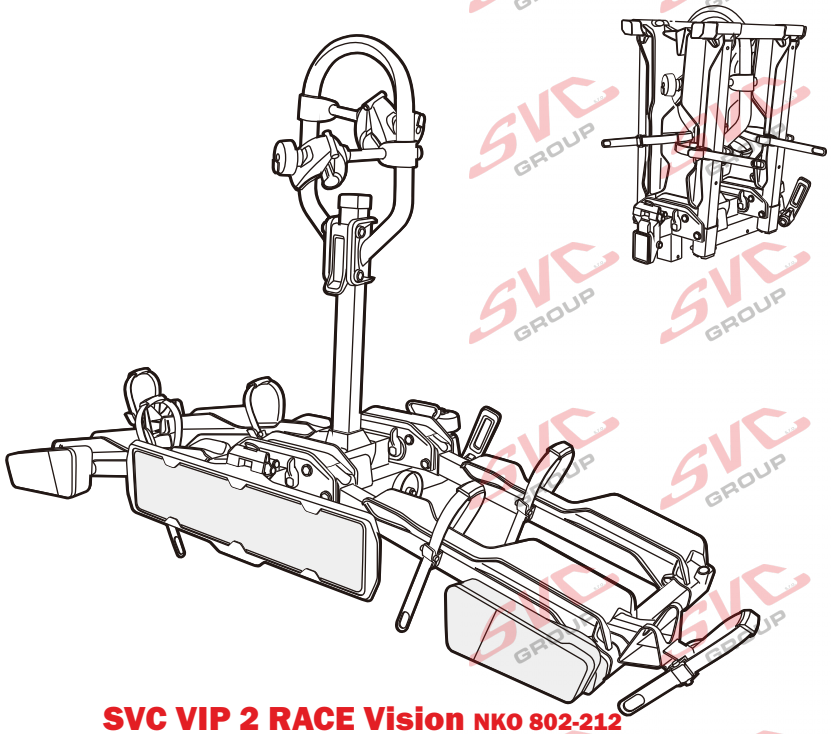

## SVC VIP 2 RACE Vision NKO 802-212

| E-Bike | Max 5 kg | | |
|---|---|---|---|
| MAX 77mm | 50 kg | max. manual 18.1 kg | 31.9 kg |
| | 60 kg | | 41.9 kg |
| | 70 kg | | 51.9 kg |
| | 75 kg | | 56.9 kg |
| | MAX. 80 kg | | MAX. 60 kg |

2 E-Bike

MAX 2 x 30 kg
MAX 2 x 66 lbs

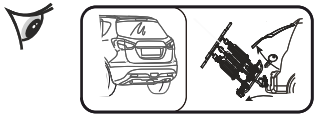

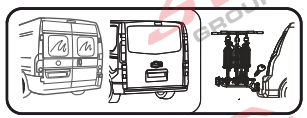






MC s DPH
MC Registrovaný s DPH

Zvýhodněná cena montáží tažného v SVC s DPH

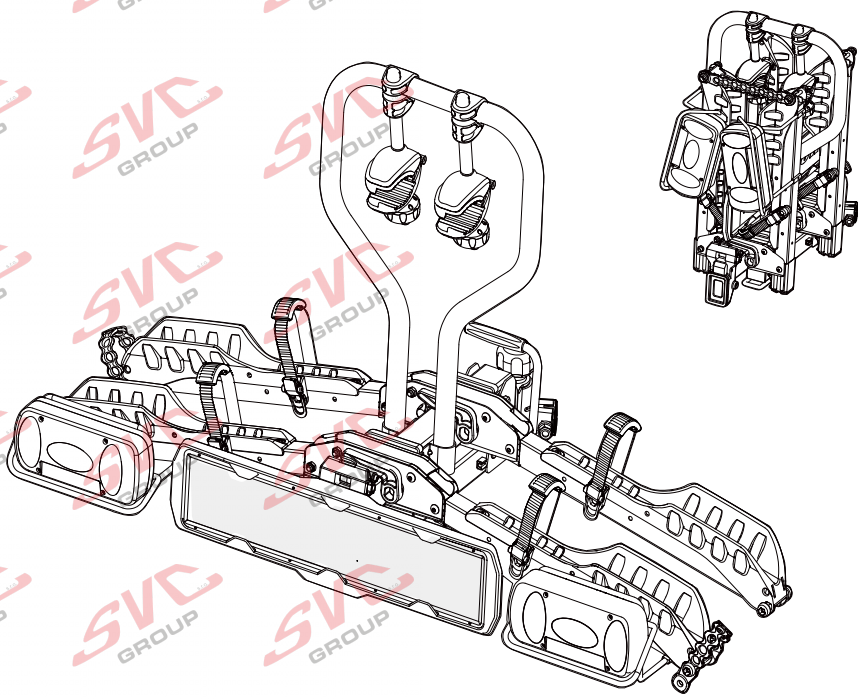

## SVC VIP 2 Race NKO 222-012

| E-Bike | Max 5 kg | | |
|---|---|---|---|
| MAX 77mm | 50 kg | max. manual 18.3 kg | 31.9 kg |
| | 60 kg | | 41.9 kg |
| | 70 kg | | 51.9 kg |
| | 75 kg | | 56.9 kg |
| | MAX. 80 kg | | MAX. 60 kg |

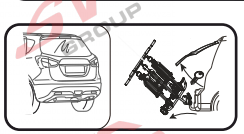

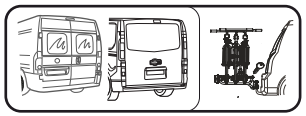









MC s DPH
MC Registrovaný s DPH

Zvýhodněná cena montáží tažného v SVC s DPH

SVC ©20201546

# Nosiče kol na tažné zařízení - řada SVC Race

www.svcgroup.cz

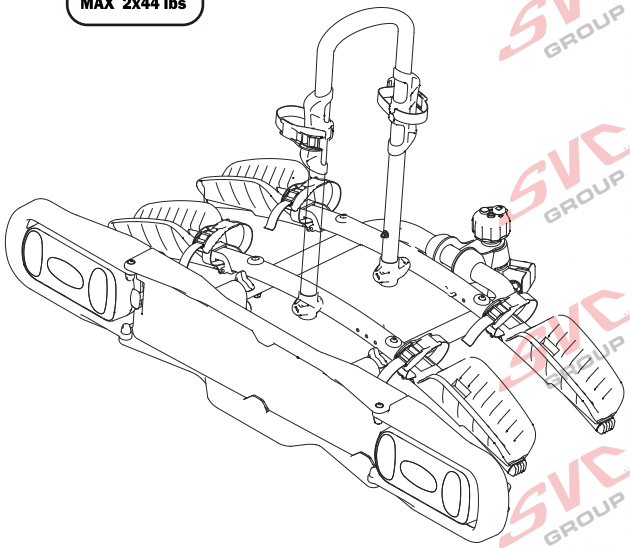


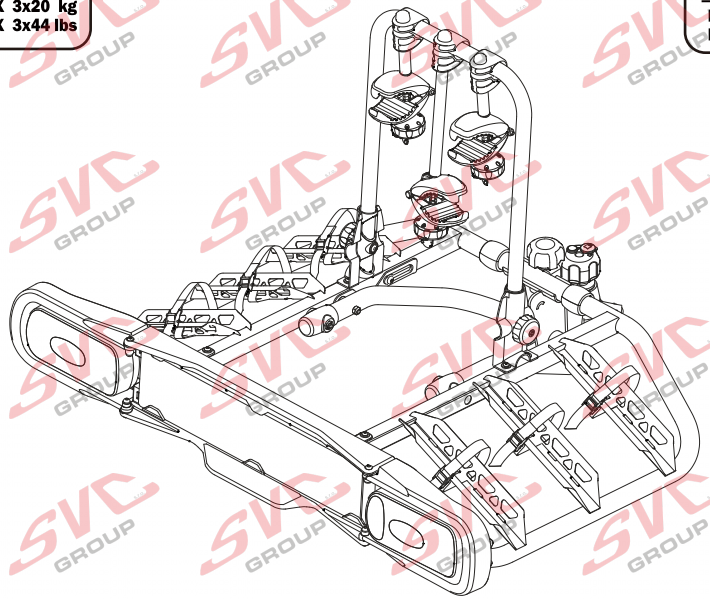


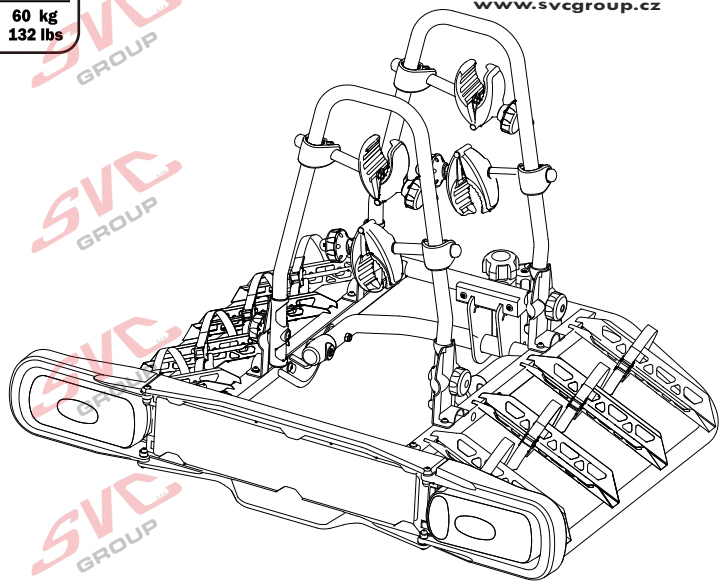


## SVC 2 Race NKO 202-012

| E-Bike | Max | | |
|---|---|---|---|
| MAX 77mm | 30 kg | max. manual 12,1 kg | 18.5 kg |
| | 40 kg | | 28.5 kg |
| | 50 kg | | 38.5 kg |
| | 55 kg | | MAX 40 kg |
| | >60 kg | | MAX 40 kg |

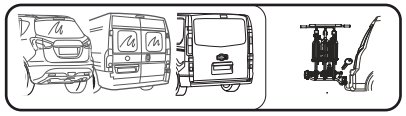



Objednat







MC s DPH

MC Registrovaný s DPH

Zvýhodněná cena montáží tažného v SVC s DPH

## SVC 3 RACE NKO 000-013

| E-Bike | Max | | |
|---|---|---|---|
| MAX 77mm | 50 kg | max. manual 15,7 kg | 33.4 kg |
| | 60 kg | | 43.4 kg |
| | 70 kg | | 53.4 kg |
| | 75 kg | | 58.4 kg |
| | >80 kg | | MAX 60 kg |

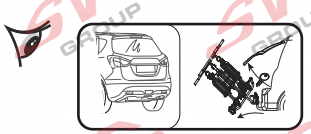

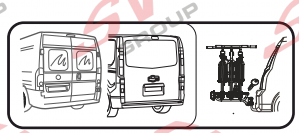









MC s DPH

MC Registrovaný s DPH

Zvýhodněná cena montáží tažného v SVC s DPH

## SVC 4 RACE NKO 000-014

| E-Bike | Max | | |
|---|---|---|---|
| MAX 77mm | 50 kg | max. manual 23,7 kg | 30.2 kg |
| | 60 kg | | 40.2 kg |
| | 70 kg | | 50.2 kg |
| | 75 kg | | 55.2 kg |
| | >80 kg | | MAX 60 kg |

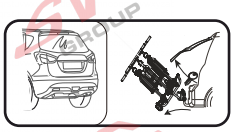

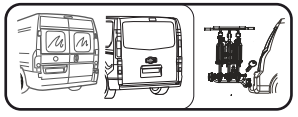









MC s DPH

MC Registrovaný s DPH

Zvýhodněná cena montáží tažného v SVC s DPH

SVC ©20201546