SVC GROUP s.r.o. SVC Náchod s.r.o.
Vysokov 179
547 01 Náchod
Česká republika
+420 603 360 607 +420 491421021 svc@svcgroup.cz

Zapojení auto zásuvky pro tažné zařízení SVC GROUP

13 - pinová auto zásuvka

doporučená pro nosiče kol

www.svcgroup.cz

Zapojení **13** pinové auto zásuvky

ISO/DIN 11446

1	L	- Žlutá - Yellow	21 W
2		- Modrá - Blue	2x21 W
3	1-8	- Bílá - White	Ukostření pro pin Earth for contact č. 1-8
4	R	- Zelená - Gren	21 W
5	58-R	- Hnědá - Brown	21 W
6	STOP 54 ø1mm	- Červená - Red	3x21 W
7	58-L	- Černá - Black	21 W
8	Spátečka/Reverz	- Oranžová - Orange	2x21W
9	30+ max 20 amper	- Červeno/Hnéd. - Red/Brown	Max 20A
10	15+ max 20 amper ø 2,5mm	- Modro Hnéd. - Blue/Brown	Max 20A
11	10	- Bílá - White	Ukostření pro pin Earth for contact č. 10
		- Šedivá - Grey	Běžně se nepoužívá Not usually used
13	9	- Bílá - White	Ukostření pro pin Earth for contact č. 9

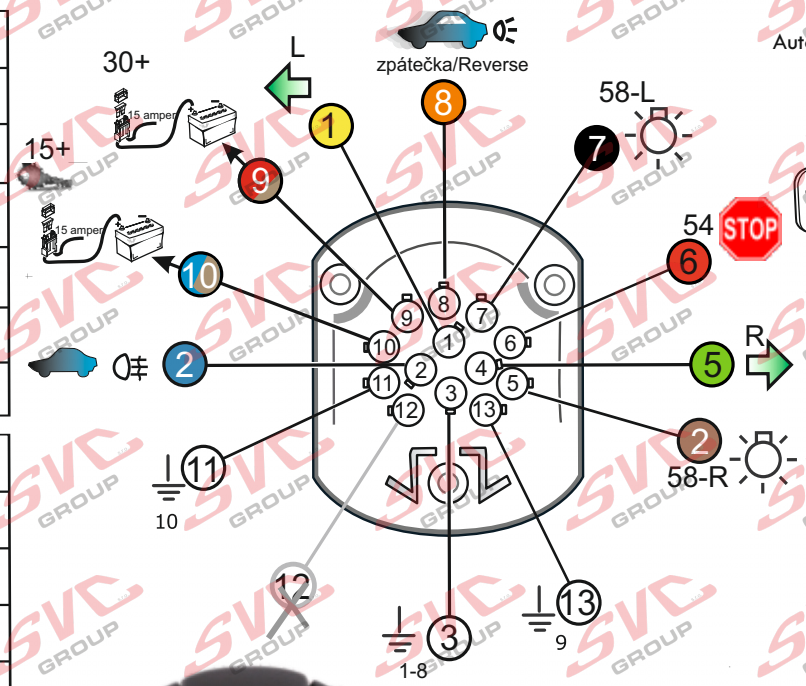

Auto zásuvka zadní vývod

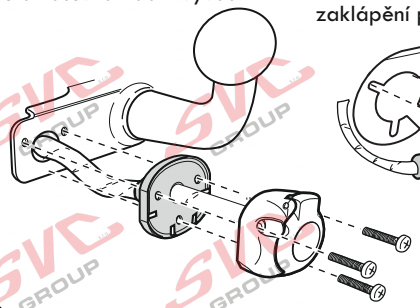

Auto zásuvka **SKL** boční vývod
zaklápění pod nárazník s prodlouženou zárukou

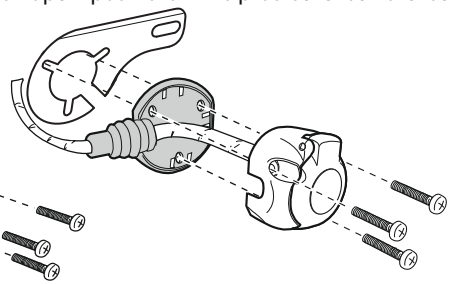

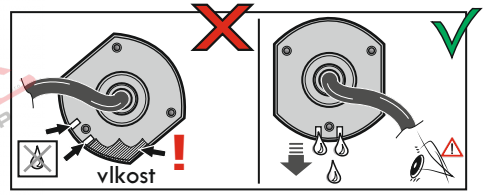

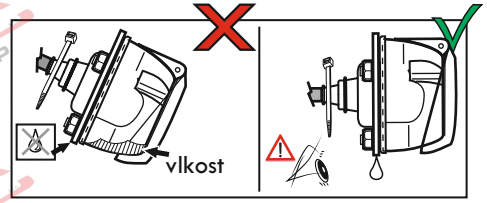

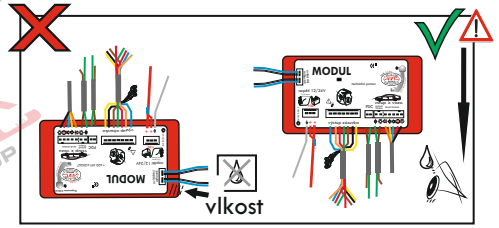

SVC GROUP © -08-2019 Service Vitver Centrum