SPORTOVNÍ A TECHNICKÉ PŘEDPIS EASY 2021

Článek 51) Pořadatel

Sl.1) Birel ART Srl, dále jen „promotér", licenční číslo 370002, se sídlem přes San Michele del Carso 40, telefon 039/483440 - fax 039/461232 - e-mail info@birelart.com, indexuje a propaguje EASYKART DIMARCA TROPHY (dále jen Trophy)

S1.2) Organizace jednotlivých soutěžních akcí bude řízena přímo organizátory, kteří jsou držiteli příslušných licencí, nebo jinými subjekty s vlastnictvím
Licence organizátora; Kurátorem akce bude irel ART S.r.l.

Sl.3) U každé akce bude Pořadatel schopen identifikovat a delegovat zástupce, který bude kromě provádění jakékoli užitečné činnosti pro nejlepší výsledek akce zastávat roli podpory.

S1.4) U všeho, co není v těchto sportovních předpisech uvedeno, jsou dodržovány sportovní předpisy sektoru „Karting", národní sportovní předpisy a mezinárodní pravidla pro motokáry. Veškeré dodatky a / nebo změny těchto předpisů musí být schváleny ACI a stanou se jejich nedílnou součástí s účinností ode dne zveřejnění na oficiálních stránkách Trophy.

Článek 52) Obecná sportovní pravidla

S2.1) Vazba proběhne po dobu jednoho nebo více dnů podle formátu uvedeného v následujícím článku.
S16 a S17, uvedené ve schválených zvláštních předpisech.

S2.2) Organizace jednotlivých závodů Trophy bude respektovat předpisy ACISPORT platné pro závody Brand Trophies. Zůstává však odpovědností jednotlivých organizátorů zajistit odpovídající personál na základě očekávaného počtu pilotů.

S2.3) Kategorie přijaté do Trofeje budou: Easykart 60cc Academy Easykart 60cc Easykart 100cc - Easykart 125cc - Easykart 125 Senior (podkategorie Eaykart 125cc)
-Junior Shifter- výzva BMB.
S2.4) Pořadatel má právo, s předchozím souhlasem organizátora, zajistit oddělení kategorie Easykart 125 Senior od Easykart 125, pokud počet umožňuje vytvoření jediné kategorie.

S2.5) Legare del Trofeo bude dodáván s různými typy:

• Trofej: bude rozdělena do několika závodů podle oficiálního kalendáře připojeného k tomuto nařízení;
• Mezinárodní velké finále: bude se konat v jednom kole a bude uděleno tituly mezinárodní kategorie (viz článek S24);
• Winter Trophy: bude rozdělena do jednoho závodu podle oficiálního kalendáře připojeného k tomuto nařízení.

Článek 54) Licence

54.1) Na zkoušky Trophy budou přijati: závodníci a jezdci v souladu s ustanoveními čl. 6 z 5ektorových sportovních předpisů „Karting“ a předpisy Brand Trophy, kteří jsou držiteli italské licence ACIkarting; zahraniční soutěžící a řidiči, kteří jsou držiteli mezinárodního kartingového průkazu nebo národního doprovodného kartingového průkazu
ze povolení jeho vlastní 5 sportovní federace (pokud je test definován jako národní a
5 oprávněná zahraniční účast - ENPEA). Soutěžící nejsou povoleni e
Řidiči s mezinárodním kartingovým průkazem „A“.
54.2) Pořadatel má právo pozvat na akce profesionální piloty pro propagační účely, i když je držitelem mezinárodní licence „A“. Tito konkurenti budou z hodnocení vyloučeni.

54.3) V případě nezletilých řidičů platí ustanovení 5 sportovních předpisů z
5 Platný sektor „motokáry“.

54.4) Při sportovních kontrolách musí být ke všem průkazům přiložen originál lékařského osvědčení vydaného střediskem sportovního lékařství pro vhodnost pro soutěžní motokáry, karta ACI a průkaz mechanického asistenta odpovědné osoby. uzavřený park.

54.5) V případě mezinárodního závodu nebo ENPEA musí zahraniční řidiči prokázat oprávnění svého A5N k účasti na aktuálním závodě. V případě nezletilých řidičů registrovaných jako konkurent právnických osob musí být rovněž předloženo řádně vyplněné oprávnění rodičů a / nebo vykonávajících rodičovské oprávnění. Formulář bude k dispozici na oficiálních webových stránkách Trophy v sekci „stažení“ na následující adrese: Doplnit Odkaz na web

55.1) Čísla závodů přiděluje pořadatel, který bude koordinovat sportovní aktivitu.
Easykart. Číslo bude přiděleno přímo promotérem podle kategorie, do které patří.
Toto číslo platí jeden rok a musí zůstat stejné ve všech oficiálních soutěžích.

55.2) Číslo závodu musí být uvedeno na žlutých stolech, jeden vpředu, jeden vzadu a dva na boku (vpravo a vlevo). Číslo musí být černé a vždy čitelné.

55.3) První tři (3) čísla jsou vyhrazena pro vítěze Trophy z předchozího roku.
Pokud oprávněné osoby raději „čestné číslo“ nepoužívají, nebudou přiděleny.

Článek 59) Motokáry povoleny
S9.1) Účast na závodech Trophy je vyhrazena pro motokáry popsané v technických předpisech.

S9.2) V kategoriích EasyKart 60, EasyKart 100, EasyKart 125 a Junior SHifter bude možné zaregistrovat pouze jeden (1) podvozek a dva (2) motory, v kategorii Easykart 60 Academy bude možné zaregistrovat jeden (1) podvozek a jeden (1) motor, zatímco v kategorii BMB Challenge maximálně dva (2) podvozky stejné značky a dva (2) motory, oba musí být ve formuláři pro vlastní certifikaci uvedeny ve stanovené lhůtě za uzavření sportovních kontrol, s výjimkou výjimečných případů se souhlasem panelujících sportovců komisařů a zástupce promotéra.
Je zakázáno vyměňovat motory nebo rám deklarované ve formuláři pro vlastní certifikaci během akce.

SVC GROUP

S9.3) U kategorií Easykart 60, Easykart 100, Easykart 125 a Junior SHifter bude v případě neopravitelného rozbití rámu závodník vyměněn.

Pro všechny kategorie v případě, že je v autocertifikačním formuláři deklarován pouze jeden motor, v případě neopravitelného poškození a bude udělen konkurenci Ia
výměna pouze se souhlasem žumpy.
Tyto okolnosti povedou k ústupu 5 pozic na startovní roštu
další závod, bez ohledu na to, zda se jedná o rozplavby, předfinále nebo finále.

Článek 510) Pneumatiky
S10.1) Všechny kategorie Trophy přijmou pneumatiky „slick" a / nebo „rain" popsané v technických předpisech.

S10.2) U příležitosti Mezinárodního velkého finále, akcí Trophy a Winter Trophy, budou nové pneumatiky distribuovány losováním a za poplatek přímo pořadatelem nebo jediným autorizovaným distributorem a budou kontrolovány uzavřeným parkovištěm. metoda v souladu s ustanoveními stanovenými v sportovních pravidlech sektoru „motokáry".

S10.3) Pro každé jednotlivé kolo musí být použita pouze jedna nová sada „kluzkých" pneumatik (2 přední + 2 zadní) shromážděné v uzavřeném parkovišti a promotér má právo předvídat použití dalších přídavných pneumatik, pokud k tomu dojde, předchozí oznámení všem zúčastněným řidičům; montáž musí být provedena mechanickým asistentem uvedeným ve formuláři pro vlastní certifikaci nebo soutěžícím / řidičem přesně v době stanovené v oficiálním programu.

S10.4) Pokud se během závodu rozbije pneumatika, mohou stewardi (na písemnou žádost technického delegáta) povolit nákup a výměnu pneumatiky za novou.

S10.5) Během rozcviček nebude možné použít sadu závodních pneumatik uloženou v uzavřeném parkovišti.
S10.6) U událostí, které nejsou zahrnuty do Trophy (Winter Trophy), může být promotér oprávněn použít pneumatiky „slick" a „rain" (nové nebo použité podle uvážení závodníka-řidiče), které při dle uvážení technických komisařů, mohou být uloženy v uzavřeném obchodním centru a / nebo „orazítkovány" na konci měřeného tréninku.
S10.7) V případě „WET RACE" bude možné použít pouze jednu sadu (2 přední + 2 zadní) „dešťových" pneumatik (nové nebo použité dle uvážení závodníka-řidiče), které musí

být na konci prvního soutěžního sezení, ve kterém jsou použity, uloženy v uzavřeném obchodním domě
S10.8) V případě „MOKRÉHO ZÁVODU" mohou z bezpečnostních důvodů sportovní komisaři provést změny omezení kladených na používání „dešťových" pneumatik a povolit použití jedné nebo více dalších sad.

Článek SII) Kontroly před závodem
S11.1) Při sportovních kontrolách je povinné předložit sportovní průkaz ACI soutěžícího a řidiče, originál lékařského potvrzení o způsobilosti pro motokáry / motoristické závody vydané střediskem sportovní medicíny, karta ACI (pro věku) a průkaz mechanického asistenta pro osobu odpovědnou za přístup do uzavřeného parkoviště a všechny další dokumenty vyžadované a vyžadované RSN.

Každému ověřenému řidiči může v uzavřeném parkovišti asistovat výlučně jediný mechanik, který je držitelem průkazu ASN, ke kterému patří. Totéž bude muset být hlášeno v samocertifikačním formuláři předloženém soutěžícím během sportovních kontrol.
S11.2) Technické kontroly před závodem budou prováděny prostřednictvím zvláštního formuláře pro vlastní certifikaci vygenerovaného online registračním systémem (je-li poskytnut organizátorem) nebo k dispozici na sekretariátu závodu.

Článek S12) Briefing
S12.1) U každé soutěže o trofej se bude konat briefing ředitele závodu, který bude informovat o pravidlech zvláštních pravidel závodu s upřesněním podmínek počáteční postup, kvalifikační zkoušky, oblasti, kde je to povoleno zasahovat do vozidel a významů použitých vlajek. Účast na briefingu je povinná.
S12.2) Alternativně může ředitel závodu poskytnout řidičům písemný briefing nebo může být zveřejněn na oficiální webové stránce závodu.

Článek S13) Sportovní chování
S13.1) Všichni členové s licencí, kteří v rámci Trophy působí v jakékoli funkci, jsou povinni po celou dobu trvání akce udržovat chování v souladu se zásadami vzdělávání a vzájemného respektu.
S13.2) Dirigenti a doprovázející osoby jsou povinni zachovávat příkladné chování během akce zaměřené na snižování nebezpečných situací při respektování všech ustanovení předpisů, směru závodu a vyvěšených vlajek.
S13.3) Je zakázáno všem závodníkům a jezdcům nastartovat během oběda přestávku v jakékoli části trati a výběhu. Jakékoli porušení bude podléhat opatřením poskytnutým pořadatelem.

Článek S14) Pravidla soutěže

S14.1) Trať musí být překonána výlučně ve směru jízdy předepsaném v době schválení Zvláštních ustanovení závodu.

S14.2) Kurz musí být sledován jako celek. Pokud vám způsobí snížení kurzu, bez ohledu na to, z jakého důvodu získáte následnou výhodu, pokud jde o umístění v žebříčku nebo zmenšení očekávané vzdálenosti, přijmete opatření na základě závažnosti porušení může vést k vyloučení.

514.3) V případě zastavení na trati z jakéhokoli důvodu, a to jak během závodu, tak během tréninku, musí řidič vzít vozidlo na okraj trati mimo trajektorii a pokračovat v trati až poté, co se ujistí, že žádný jiný řidič přicházejí.

514.4) Jakékoli opravy během soutěže musí být prováděny výhradně v opravárenské oblasti.

Článek 515) Zahajovací řízení

515.1) Starty všech kategorií se budou řídit postupem zahájeného startu, podívejte se, co stanoví 5ektorový sportovní předpis „Karting“. Pro kategorii Easykart 60 Akademie Začátek a datum v pohybu, v jednom souboru. Začne předjíždění teprve poté, co motokáry překročily cílovou čáru.

515.2) Je zakázáno používat startér na trati. V případě, že nebude možné nastartovat, bude mechanický asistent schopen získat startér poskytnutý promotérem, který je mimo předřazenou síť, a nastartovat motokáru.
Pozdní jezdec bude schopen obnovit svoji pozici během formačního kola až k červené čáře.

515.3) V případě potřeby ředitel závodu, rozhodčí na startu a komise komisařů 5 sportovců bude také moci používat systém záznamu videa pro start i pro start ostatní oblasti okruhu.

Článek 516) Warnap - Rozcvička, měřený trénink a předfinále

516.1) Viz ustanovení sportovních předpisů 5ektorů „Karting“.

516.2) Časované zkoušky budou probíhat podle sportovních předpisů sektoru Karting
Časované testy budou naplánovány v jedné relaci trvající 8 minut.
V případě diskvalifikace, vyloučení nebo zrušení časů ustanovením představenstva 5 sportovních komisařů přidělí tolik trestů, kolik je ve skupině pilotů plus jeden (1).

516.3) Tresty budou přiděleny v měřených pokusech a v předfinále podle následujícího kritéria: 1. klasifikovaný bude přidělen 0 (nulový) tresty, 2. bude přidělen 2 (dva), 3. bude 3 (tři) a tak dále, postupně se zvyšuje o 1 (jedna). V případě diskvalifikace, vyloučení nebo zrušení licence časům bude přiděleno tolik pokut jako počet účastníků plus 1 (jeden). V případě současného výstupu z trati během předfinále, před ukončením prvního kola, bude čas dosažený v měřeném tréninku považován za platný pro účely klasifikace.

516.4) V případě, že ověření piloti budou větší než maximální kapacita trati, 5portivní komise komisařů:

• U časovaných pokusů je rozdělit do jedné nebo více skupin losováním. Poté bude vypracován jeden žebříček;
• Pre-final pearls, subdivision will follow the order of succession of the ranking jeden z měřených testů: 1. klasifikovaný pre-final "A", 2. klasifikovaný pre-final "B", 3 ° klasifikováno pre-final "A", 4 ° klasifikováno pre-final "B", ...

Pro účely klasifikace trestů bude totéž připisováno na základě výsledků získaných v časovaných pokusech a v předfinále.

516.5) V případě, že se na konci měřeného tréninku a / nebo předfinále zjistí, že soutěžící nevyhovuje, bude se na něj vztahovat ustanovení stanovených národními sportovními předpisy.

Článek 517) Finále

517.1) Startovní rošt finále bude určen součtem trestů měřeného tréninku a předfinále. V případě ex aequo bude nejlepší chronometrický průzkum provedený během časovaných pokusů považován za platný.

517.2) Remíza Easykart Trophy musí být opatřena jediným finále na vzdálenosti odpovídající vzdálenosti stanovené Sektorovými sportovními předpisy.

517.3) Představenstvo sportovních komisařů, v případě vyšší moci diktované z bezpečnostních důvodů a musí mít právo upravit počet kol stanovených ve zvláštních předpisech závodu.

517.4) V případě, že počet ověřených je stejný nebo menší než kapacita trati, budou jezdci po kvalifikační fázi (časovky a předfinále) soutěžit pouze ve finále „A“. V případě, že počet ověřených je větší než kapacita trati, po kvalifikační fázi (měřený trénink a předfinále) bude přístup ke konečnému „A“ a / nebo „B“ a / nebo „C“ atd. počet řidičů se rovná kapacitě trati minus pět (5). Prvních pět (5) závodníků ve finále „D“ a / nebo „C“ a / nebo „B“ získá právo účastnit se finále nejvyššího stupně.

517.5) Vítězem bude řidič, který v nejkratší době urazil očekávanou vzdálenost (vyjádřenou v kolech). Všichni ostatní jezdci budou následovat v pořadí na základě rozdílu nahromaděného vítězem.

Článek 518) Přerušení závodu a startovní procedury

518.1) Odkazuje se na ustanovení odvětvových sportovních předpisů „Karting“.

Článek 519) Mokrý závod

519.1) Odkazuje se na ustanovení odvětvových sportovních předpisů „Karting“.

Článek 520) Trest za nevyhovující polohu předního spoileru

Pravidlo odnímatelného předního spoileru se vztahuje na všechny kategorie Easykart Trophy, s odkazem na ustanovení platných odvětvových sportovních předpisů „Karting“.

Článek 521) Technické kontroly

521.1) Na konci všech závodů a oficiálních kvalifikačních zkoušek musí motokáry podstoupit postup celkové kontroly hmotnosti

521.2) Motokáry se po vážení musí zastavit v uzavřeném parkovacím prostoru. Teprve po uplynutí lhůty stanovené v odvětvových sportovních předpisech „Karting“ budou vozidla moci na výslovný pokyn sportovních komisařů opustit uzavřené parkoviště.

521.3) Představenstvo sportovních komisařů, kdykoli během akce a podle vlastního uvážení může zajistit technické kontroly s odkazem na technické předpisy trofeje, na identifikační karty poskytnuté výrobcem, jakož i na jakákoli srovnávací srovnání prováděná odpovědnými komisaři s podrobnostmi poskytnutými Pořadatel a který stejný potvrzuje jejich soulad.

521.4) Kontroly budou prováděny technickými komisaři za přítomnosti soutěžícího nebo mechanického asistenta uvedeného ve formuláři pro vlastní certifikaci.

Pokud soutěžící potřebuje pomoc s ověřením trenéra / inženýra, může mít přístup výhradně do uzavřeného parkoviště
se svolením technického komisaře a omezeno na dobu nezbytnou pro Samotné ověření.

S21.5) Správní rada může kdykoli a podle vlastního uvážení rozhodnout o jakékoli dočasné nebo definitivní výměně celého vozidla nebo jeho částí s tolika, z nichž Výrobce potvrzuje jejich soulad. (zdarma konkurenci). Je právem technických komisařů ponechat si vozidlo v režimu uzavřeného parku po celou dobu trvání akce.
V případě trvalé výměny se vyměněné díly stávají majetkem společnosti Výrobce a konkurent již nebudou mít právo požadovat vrácení peněz.

S21.6) Nepředložení motokáry v Uzavřeném parkovišti a / nebo předčasný výstup, který není povolen, bude považováno za odmítnutí podrobit se ověření a bude mít za následek ustanovení sportovních komisařů.

S21.7) V případě, že je ověření destruktivní (na písemnou žádost technického delegáta a povolení CCSS) v soutěžním poli, je položka ve shodě, bude zaručena výměna poškozené části za novou.

S21.8) Jakékoli nesrovnalosti zjištěné při kontrolách budou mít za následek sankce a opatření na základě ustanovení rady sportovních komisařů v mezích stanovených RSN.
Disciplinární sankce budou stanoveny orgány připravenými ACI v souladu s ustanoveními sportovních předpisů „Karting“.

Článek S22) Stížnosti a odvolání

S21.1) Platí ustanovení národních sportovních předpisů a předpisů Sportovec v odvětví „motokáry“.

Článek S23) Pořadí a výsledky

S23.1) V kategorii EasyKart 125 ccm budou vypracovány dvě klasifikace:

• Absolutní hodnocení pro všechny účastníky;

• Hodnocení „Senior“ pro účastníky od 40 let dokončené v kalendářním roce.

S23.2) V kategoriích EasyKart 60, EasyKart 100, Junior Shifter a BMB Challenge bude pro všechny účastníky vypracováno absolutní pořadí. Akademie Easykart 60 odkazuje na umění. 29 tohoto nařízení.

S23.3) Ve všech závodech Trophy bude respektován stejný systém pro přidělování bodů. Tato skóre se připisují dvojím kritériem. První se týká stupnice bodů přiřazených od prvního do patnáctého klasifikovaného podle následující tabulky:

Pořadí v cíli KLASIFIKOVANÝ
Body

1°	2°	3°	4°	5°	6°	7°	8°	9°	10°	11°	12°	13°	14°	15°
25	20	16	13	11	10	9	8	7	6	5	4	3	2	1

Druhý bude určen stupněm obtížnosti testu. Obtížnost jednoho závodu ve srovnání s jiným bude určena počtem účastníků samotného závodu. Jelikož je obtížnější získat body v závodě s mnoha účastníky než v jednom s několika účastníky, je všem klasifikovaným přiděleno další skóre (nazývané „koeficient obtížnosti závodu"). První klasifikovaný získá další skóre tolik bodů, kolik je účastníků závodu, druhý stejné body minus jeden, třetí stejné body minus dva atd. Až do posledního klasifikovaného, který získá tedy pouze jeden směřovat.

523.4) **V posledním závodě Super finále Trophy** (viz kalendář připojený k předpisům) budou uděleny dvojnásobné body jako v tabulce níže (včetně bodů navíc udělených za pole position, předfinále a nejrychlejší kolo).

Pozice v cíli

1°	2°	3°	4°	5°	6°	7°	8°	9°	10°	11°	12°	13°	14°	15°
50	40	32	26	22	20	18	16	14	12	10	8	6	4	2

Je třeba poznamenat, že přiřazení „koeficientu účastníků" zůstává stejné jako v ostatních závodech Trophy.

523.5) Řidiči, který podepíše pole position, bude udělen 1 bod.

523.6) Jezdec, který během finále podepíše nejrychlejší kolo, získá 1 bod.

523.7) Jezdec, který vyhraje předfinále, bude oceněn 1 bodem, pokud se bude konat více předfinále, 1 bod bude udělen za každého vítěze.

523.8) V případě, že z důvodu vyšší moci nedosáhne vzdálenost v závodě 75%, bude udělena polovina skóre.

523.9) Konečná klasifikace, řízená a aktualizovaná centrální strukturou pořadatele, bude výsledkem součtu všech skóre, bez rozdílu, sečtených každým jezdcem během sezóny.

523.10) V případě nerozhodného výsledku se bude brát v úvahu nejvyšší počet vítězství získaných během závodů o trofeje. V případě další remízy se bude brát v úvahu vyšší počet zúčastněných akcí. V případě dalšího ex aequo ano zvažte nejvyšší počet nejlepších míst (druhá místa, třetí místa, ...).

523.11) Konečná klasifikace určí jezdce přijaté do mezinárodního velkého finále pro každou kategorii.

Článek S24) Mezinárodní velké finále

524.1) Mezinárodní velké finále se bude konat v jedné zkoušce. Akce se bude konat dva (2) dny. Přijaty budou kategorie Easykart 60 Academy, Easykart 60cc, 100cc, 125cc, Junior SHifter a BMB Challenge.

524.2) Na základě klasifikace trofeje bude mít řada pilotů italské národnosti právo účastnit se mezinárodního velkého finále, jak je uvedeno v následující tabulce:

CATEGORIA	PILOTI AMMESSI
EASYKART 60 ACADEMY	10
EASYKART 60	30
EASYKART 100	20
EASYKART 125 MASTER	20
JUNIOR SHifter	10
BMB CHALLENGE	20

524.3) Pořadatel si vyhrazuje právo pozvat další řidiče nebo otevřít registrace bez omezení pořadí.

524.4) Jakékoli rezervy budou přijaty na základě klasifikace trofeje a / nebo na základě pozvání.

524.5) Vítězové mezinárodního velkého finále se kvalifikují právem do velkého finále Mezinárodní následujícího roku.

524.6) U příležitosti velkého mezinárodního finále musí být v uzavřeném parkovišti vyzvednuta jedna a půl sady pneumatik (3 přední pneumatiky a 3 zadní pneumatiky).
Montáž musí být provedena mechanickým asistentem uvedeným v samocertifikačním formuláři nebo soutěžícím / řidičem přesně v době stanovené v oficiálním programu.

524.7) V případě „WET RACE“ bude možné použít pouze jednu sadu nových „dešťových“ pneumatik (2 přední a 2 zadní) shromážděných v uzavřeném parkovišti. Montáž musí být provedena podle postupů uvedených v předchozím článku 510.2.

524.8) V případě „MOKRÉHO ZÁVODU“ mohou z bezpečnostních důvodů sportovní komisaři provést změny omezení kladených na používání „dešťových“ pneumatik a povolit nákup a použití jedné nebo více dalších sad.

524.9) Mezinárodní velké finále bude strukturováno následovně:

•: • Volný trénink: proběhne ve dnech před závodním víkendem do pátku, kromě změn v programu provedených organizátorem.
•: • Zahřátí: během zahřívání v sobotu a v neděli ráno nebude možné použít sadu závodních pneumatik uloženou v Uzavřeném parkovišti. Maximální kapacita motokár pro rozcvičení a volný trénink se bude rovnat kapacitě trati zvýšené o 50%, v souladu s ustanoveními sportovních předpisů „Karting1“
•: • Časované zkoušky: budou naplánovány v jedné relaci o délce 8–10 minut. Pokud dojde k překročení kapacity trati, piloti budou rozděleni do skupin, které určí komise sportovních komisařů. Tresty budou přidělovány podle následujících kritérií: první klasifikovaný v každé skupině bude mít nulový (0) trest, druhý klasifikovaný dva (2) trest, třetí klasifikovaný tři (3) trest atd., Postupně se zvyšuje o jeden trest.
Každý psovod si vybere, kdy má ve svém tahu začít, a výjezd bude považován za platný, pokud psovod prošel čarou zpětného chodu nakreslenou při východu před mřížkou.
Zastavení v boxech kvůli opravám a úpravám nebude povoleno; pokud pilot ano z jakéhokoli důvodu zastaven, již se nebude moci vrátit na trať a jeho relace bude u konce.
Platný kvalifikační čas je to nejlepší, co se v

vlastní trénink. V případě ex-aequo bude použit druhý nejlepší čas, a tak]
Ulice.
V případě diskvalifikace, vyloučení nebo zrušení časů při poskytování
Board of Stewards udělí tolik trestů, kolik je pilotů ve skupině plus jeden (1).

•: • Skupinové rozjížďky: na konci měřených testů bude vypracováno pořadí, které zohlední nejlepší čas nastavený každým jednotlivým jezdcem.

A. V případě, že počet ověřených řidičů v kategorii je menší než maximální kapacita trati, bude každá kategorie soutěžit ve dvou (2) kvalifikačních jízdách na vzdálenost 12 km pro EasyKart 60_ _l5Jsm_ pro kategorie Easykart 100 ccm, Easykart 125, Junior Shifter a BMB
Startovní mřížka prvního rozjížďky bude vycházet z klasifikace časovaných testů, zatímco druhá bude vycházet z pořadí příchodu prvního rozjížďky. Rozjížďky povedou k přidělení pokut na základě stejného kritéria, jaké platí pro časované zkoušky, jak je uvedeno výše.

B.V případě, že počet ověřených řidičů v kategorii překročí maximální kapacitu tratě, použije se následující systém:
• Na základě takto vypracované klasifikace bude sestaveno složení nejméně čtyř skupin (A-B-C-D). První klasifikovaný bude přiřazen skupině A, druhé skupině B, třetí skupině C, čtvrté skupině D, páté skupině A, šesté skupině B, sedmé skupině C, osmé skupině D atd.
• Během kvalifikačních jízd se každá skupina bude muset střetnout se všemi ostatními skupinami.
• Počáteční pořadí každého tepla je vždy stanoveno na základě
klasifikace úředních kvalifikačních zkoušek.
• Každému rozjížďce se na základě pořadí příjezdu přidělují následující pokuty: 1. pokuta: 0; na 2.: 2 trest; trest al3: 3 atd., postupně se zvyšuje o jeden trest.
• Pokud jezdec nenastartuje v jedné z rozjížděk (bez ohledu na to, z jakého důvodu), bude potrestán počtem penalizací rovným počtu jezdců účastnících se rozjížďky plus 1 (A + B + 1).
• Pokud byl řidič vystaven černé vlajce nebo byl
vyloučen rozhodnutím vysoké školy, obdrží stejný počet trestů
k počtu vodičů účastnících se tepla plus 2 (A + B + 2).
• Řidič, který po startu nedokončil celkový počet předpokládaných kol, musí být klasifikován podle počtu skutečně provedených kol.
Takto sestavené skupiny budou soutěžit nejméně o tři (3) kvalifikační rozjížďky na vzdálenost maximálně 12 km pro EasyKart 60 a maximálně 15 km pro kategorie Easykart 100, Easykart 125, Junior SHifter a BMB Challenge. Rozjížďky povedou k přiřazení trestu na základě stejného kritéria, jaké platí pro časované zkoušky, jak je uvedeno výše.

•! • Předfinále: V případě, že nebude překročena maximální kapacita trati, proběhne předfinále, které určí nasazení do finále.
Vzdálenost pro EasyKart 60 bude u kategorií maximálně 15 km
EasyKart 100, EasyKart 125, Junior SHifter a BMB Challenge budou maximálně 20 km.
Startovní rošt předfinále bude určen součtem pokut
časovky a kvalifikační rozjížďky. V případě ex aequo bude zvážen nejlepší chronometrický průzkum provedený během časovaných pokusů.

•! • Finále: Startovní rošt finále bude vytvořen následovně:

Až do maximální kapacity trati:

Startovní rošt bude vytvořen na základě pořadí příjezdu předfinále



Nad maximální kapacitu trati:

Startovní rošt bude stanoven na základě pořadí pokut ze tří (3) kvalifikačních jízd. Počet jezdců rovných kapacitě tratě minus pět (5) vstoupí přímo do konečného „A“. Prvních pět (5) klasifikovaných pilotů z finále „D“, „C“ a „B“ získá právo účastnit se finále nejvyššího stupně.

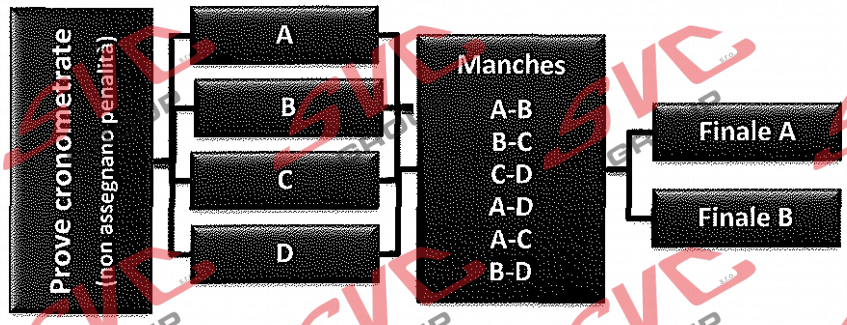

524.10) Pro každou kategorii bude vypracováno absolutní pořadí.

Článek 525) Winter Trophy

525.1) Zimní trofej se bude konat v jednom nebo více závodech v závislosti na kalendáři.
U všeho, co není výslovně uvedeno, se odkazuje na sportovní předpisy e
Trofejní technik.

Článek 526) Ceny

526.1) V každém kole EasyKart Trophy budou ceny pro každou závěrečnou klasifikaci na základě ustanovení specifických pravidel závodu.

526.2) Ceny budou uděleny: prvním 5 klasifikovaným v kategoriích Easykart 60 a Easykart 100; do prvních 3 klasifikovaných z Easykart 125, Junior SHifter a BMB Challenge All
Ceny se musí přísně sbírat během slavnostního předávání cen v pódiovém prostoru. Veškeré výjimky udělí promotér na základě oznámení výherců.

526.3) V závodech s více finále budou uznány čestné ceny také pro první tři (3) klasifikované v každém finále (ABC atd.), Bez ohledu na to, zda stejní řidiči získali právo účastnit se finále hlavní stupeň.

526.4) Ceny pro vítěze Italské trofeje, Velkého finále a Zimní trofeje jsou zahrnuty

fáze definice a bude sdělena později.

SVC GROUP

problémy, kterým budou muset čelit, když budou přijati do nabídkového řízení ve věku 9 let.

Časy různých fází budou uvedeny v programu akce; různé fáze musí vždy probíhat s relativními liniemi výlučně věnovanými kategorii Easykart 60 Academy:

A. Fáze 1: Volná kola znalostí trasy, maximálně 10 minut

B. Fáze 2: Individuální časovaná kola, maximálně 10 minut
C. Fáze 3: První relace ve skupině (počáteční pořadí bude stanoveno losováním, zahájený start, v jednom souboru, s použitím semaforu nebo zelené vlajky jako startu), trvání max. 12 minut.
Relace začíná okamžikem, kdy jezdec, který je první, protože je tak vylosovaný, překročí startovní čáru a končí, když začne 12. minuta.
Proto bude šachovnicový praporek předán řidiči, který poprvé přejede
Cílová čára ve 12. minutě relace, bez ohledu na to, zda je či není prvním celkově ve skupině.

D. Fáze 4: Druhá relace ve skupině (stejná modalita první relace, ale s novým startovním roštem v opačném pořadí ve srovnání s fází 3).

E. Fáze 5: Slavnostní ukončení akce: všechny děti na konci dne obdrží za účast na akci uznání (diplom / medaile / jiné).

S29.3) Dokumentace pro analýzu účasti: Aniž je dotčena skutečnost, že nelze sestavit a / nebo vydat žádné pořadí, bude soutěžícím řidičům a rodičům poskytnut dokument (chronologický list poskytnutý časovací službou) užitečný pro ověření učení dětských účastníků.

Doučování:
Experimentálně a dále potvrdit formativního ducha, na kterém jsou tyto události založeny, když se konají v rostlinách, které mají licenci
Federálního technického centra pro motokáry je možné (bez dalších poplatků pro účastníky) provádět na trati monitorovací a poradenskou službu pro velmi mladé řidiče, např
příslušní rodiče soutěžící pomocí instruktorů ACISport Karting povolen na statku
kurzů pro vydání E.

Tito instruktoři ACISport, jimž organizátor zajistí veškerou nezbytnou spolupráci, budou piloty krok za krokem sledovat ve všech fázích akce, provádějí briefingy před akcí a po ní a závěrečný komentář na konci akce . Zpráva o takto provedené činnosti bude stejným způsobem zaslána Kartingské komisi a Spolkové škole.

Řím, 12. března 2021

Schválení č. 3/2021

ACI SPORT
Il Direttore Generale
Marco Ferrari
Via Solferino 32 - 00185 Roma (RM)

SVC GROUP

TECHNICKÉ PŘEDPISY EASYKART

Akademie 60 ccm - 60 ccm - lOOcc - 125 ccm - Junior Shifter 2021

Čl. TI) Obecná technická pravidla

T1.1) V kategoriích Easykart 60 Academy / 60/100/125 / Junior SHifter je absolutně zakázáno nosit nebo odstraňovat materiál, provádět úpravy, které mění mechanické vlastnosti a / nebo estetický vzhled komponentů, pokud to není povoleno Následující
nařízení; všechny podrobnosti musí být přísně tak, jak byly původně dodány. T1.2) Cokoli, co není výslovně povoleno tímto nařízením a absolutně
zakázáno. Motokára musí být v souladu s těmito předpisy po celou dobu manifestace.

T1.3) U všeho, co není výslovně uvedeno v těchto technických předpisech, bude odkazováno na technické předpisy sektoru „Karting".

Článek T2) Rám

T2.1) Rám: jsou povoleny pouze níže uvedené rámečky značky Birel ART, stejně jako standardní výrobky a smontované výhradně s původně smontovanými díly, s výjimkou příslušenství povoleného tímto předpisem.

CATEGORI	c Academy	60cc	100cc	125cc	Junior SH
Model KART	L28C-X L28C-Y	L28C-X L28C-Y	R30C-X R30C-Y	R30C-X R30C-Y	

T2.2) Silnice: Maximální povolená „celková" vozovka, jak je uvedeno v tabulce níže.

CATEGORIA	60cc Academy	60cc	100cc	125cc	Junior SH
Passo	900 mm	900 mm	1.040 mm	1.040 mm	1.010 mm
Carreggiata massima anteriore	970 mm	970 mm	1.120 mm	1.120 mm	1.120 mm
Carreggiata massima posteriore	1.100 mm	1.100 mm	1.400 mm	1.400mm	1380mmm

Passo = Krok **Carregglata massima anteriore = Maximální přední rozchod**
Carregglata massima posteriore = Maximální rozchod kol vzadu

T2.3) Platforma: použití standardní platformy dodávané výrobcem je povinné.

T2.4) Pedály: pedály musí být standardní, z oceli nebo FREELINE hliníku. Plynový pedál musí být vybaven vratnou pružinou. Mezi brzdový pedál a čerpadlo brzdového systému musí být nainstalováno správně upevněné další bezpečnostní lanko.
Je povoleno nastavovat polohu pedálů pomocí vhodných rozpěrek a nastavitelných pedálů, pokud není ohrožena bezpečnost systému a značky FREELINE.

T2.3) Plošina: T2.5) Vřetena: vřetena musí být přísně standardní. Rozpěrky kol musí být pro každé kolo Easykart 60 originální, dva po 10 mm a dva po 5 mm
Academy / 60/100/125, zatímco pro Junior Shifter, dva 10 mm a jeden 5 mm; nezáleží na tom, zda jsou namontovány interně nebo externě.
Použití původních továrních excentrických pouzder je povoleno k úpravě kolečka a prohnutí rámu, namontovaného uvnitř "C" rámu

CATEGORIA	60cc Academy	60cc	100cc	125cc	Junior SH
Fuselli Vřetena ??	10 x 135 E/17 COD. 10.13413.00 (DX) COD. 10.13414.00 (SX)	10 x 135 E/17 COD. 10.13413.00 (DX) COD. 10.13414.00 (SX)	10 x 150 E/17 COD. 10.12317.00 (DX) COD. 10.12318.00 (SX)	10 x 150 E/17 COD. 10.12317.00 (DX) COD. 10.12318.00 (SX)	10 x 150 E/17 COD. 10.12317.00 (DX) COD. 10.12318.00 (SX)

T2.6) Přední stabilizátor: přední stabilizátor namontovaný na Easykart 100/125 a Junior Shifters musí zůstat přísně standardní. Žádný
demontáž stabilizátoru pro změnu nastavení motokáry.

T2.7) Směr: řízení směru musí být přísně standardní, tj. Složené ze sloupku řízení a táhla, jak bylo původně namontováno. Všechny prvky směru musí mít bezpečnostní upevňovací systém (samojistné matice). Volant může být jakéhokoli typu a velikosti, pokud je z řady FREELINE

CATEGORIA	60cc Academy	60cc	100cc	125cc	Junior SH
Piantone sterzo	L 420	L 420	L 490	L 490	L 490
Volante di serie	All. 320 Birel ART	All. 320 Birel ART	All. 320 Birel ART	All. 320 Birel ART	All. 320 Birel ART
Tiranti sterzo Alluminio HQ	215 – 215	215 – 215	255 – 255	255 – 255	235 - 235

Z bezpečnostních důvodů je pojistný kroužek pod nylonovou podpěrou sloupku řízení povinný.

T2.8) **Nádrž: nádrž** musí být standardní, pevná jako v původním stavu. Žádné střídání není povoleno. Spojovací potrubí musí být výhradně z potrubí FREELINE.

CATEGORIA	60cc Academy	60cc	100cc	125cc	Junior SH
Serbatoio	4 Litri FL 4 Litri estr. KG	4 Litri FL 4 Litri estr. KG	8 Litri FL 8 Litri KG	8 Litri FL 8 Litri KG	8 Litri KG

T2.9) Sedadlo: značka a model zdarma. Kevlarová a karbonová sedadla jsou zakázána.
Další podpory jsou zakázány v kategoriích Easykart 60 Academy a Easykart 60. V kategoriích Easykart 100 125 a Junior SHifter to musí být dvě původní FREELINE.
Bez ohledu na jejich délku budou muset být připevněny, po jedné na každé straně, pomocí ložiskové podpěrné boxy k sedadlu.

T2.10) Náprava: náprava musí být jednodílná (plná nebo perforovaná) z magnetického materiálu, cos]
jak bylo původně namontováno. V kategorii Easykart 125 je povoleno použití náprav FREELINE originály s prostorem pro 4 nebo 5 klíčů.

CATEGORIA	60cc Academy	60cc	100cc	125cc	Junior SH
Náprava - typ	25 x 960 C	25 x 960 C	40 x 1040 x 3 M	40 x 1040 x 3 M	40 x 1040 x 3 M
Náprava - váha	3,63 Kg	3,63 Kg	2,77 Kg	2,77 Kg	2,77 Kg
Přední náboje	-----	-----	-----	-----	Al 6 L70-17 HQ
Zadní náboje	Al 25 x 50 HQ	Al 25 x 50 HQ	Al 40 x 100 HQ	Al 40 x 100 HQ	Al 40 x 100 HQ
Držák korunky	Al 25 – 6 A HQ	Al 25 – 6 A HQ	Al 40 – 6 A HQ	Al 40 – 6 A HQ	Al 40 – 6 A HQ
Příruba držáku ložiska	Al 30 HQ	Al 30 HQ	Al 40 HQ	Al 40 HQ	Al 40 HQ

T2.11) Brzdový systém: brzdový systém musí zůstat přísně standardní, jak byl původně sestaven, stejně jako destičky, které musí být z řady FREELINE. V sídle ověření, fotografická identifikační karta a všechny vyhovující vzorky budou platné dodané výrobcem

Zadní brzdové destičky

CATEGORIA	60cc Academy	60cc	100cc	125cc	Junior SH
Impianto freno posteriore	R-I 25 H5-P22S	R-I 25 H5-P22S	R-I 38 H8-P22S	R-I 38 H8-P22S	R-I 38 H8-P22S
Disco freno posteriore	66 x 166 x 5 A	66 x 166 x 5 A	W 66 x 180 x 8 A	W 66 x 180 x 8 A	W 66 x 180 x 8 A
Portadisco posteriore	FREELINE	FREELINE	FREELINE	FREELINE	FREELINE
Pastiglie freno posteriori	40 x 38 Grigia/Nera/Synt	40 x 38 Grigia/Nera/Synt	56 x 15 FDB3	56 x 15 FDB3	56 x 15 FDB3

T2.12) Ráfky: ráfky musí být standardně výhradně originální, jejich upevnění musí zahrnovat bezpečnostní systém (samojistné matice).

LEGENDA: Iniciály NEBO identifikují ZLATOU barvu, iniciály NE identifikují ČERNOU barvu, iniciály LU identifikují povrch GLOSS.

	CATEGORIA	60cc Academy	60cc	100cc	125cc	Junior SH
SLICK	Cerchio anteriore	5" CR 115A-OR/NE	5" CR 115A-OR/NE	5" CH 130°-LU	5" CH 130°-LU	5" DF 130°-NE
	Cerchio posteriore	5" DR 150A-OR/NE	5" DR 150A-OR/NE	5" DH 210°-LU	5" DH 210°-LU	5" DF 210°-NE
	CATEGORIA	**60cc Academy**	**60**	**100**	**125**	**Junior SH**
RAIN	Cerchio anteriore	5" CR 115A-OR/NE	5" CR 115A-OR/NE	5" CH 120°-LU 5" CH 130°-LU	5" CH 120°-LU 5" CH 130°-LU	5" DH 130°-LU
	Cerchio posteriore	5" DR 150A-OR/NE	5" DR 150A-OR/NE	5" DH 180°-LU	5" DH 180°-LU	5" DH 180°-LU

T2.13) Přední nárazníky: povoleny jsou pouze standardně vybavené nárazníky. Systém upevnění nárazníku musí zůstat tak, jak byl původně sestaven. Události jsou zakázány! další podpěry nebo kotevní systémy (nylonové spony, ocelová lana nebo jiné).

CATEGORIA	60cc Academy	60cc	100cc	125cc	Junior SH
Paraurti anteriore	510 x 260-D KG MK14 MINI	510 x 260-D KG MK14 MINI	550 x 320/340 KG FP7	550 x 320/340 KG FP7	550 x 320/340 KG FP7

T2.14) Kapotáže: jsou povoleny pouze kapotáže vybavené standardně; není povolena žádná úprava nebo odstranění materiálu, s výjimkou otvoru pro vložení nouzového startéru

Upevňovací systém přední kapotáže musí být původní bez jakékoli úpravy, použité desky jsou KG model KMS S HOMOLOGAČNÍ ČÍSLO 1 / CA / 20-1. 1. / ET.



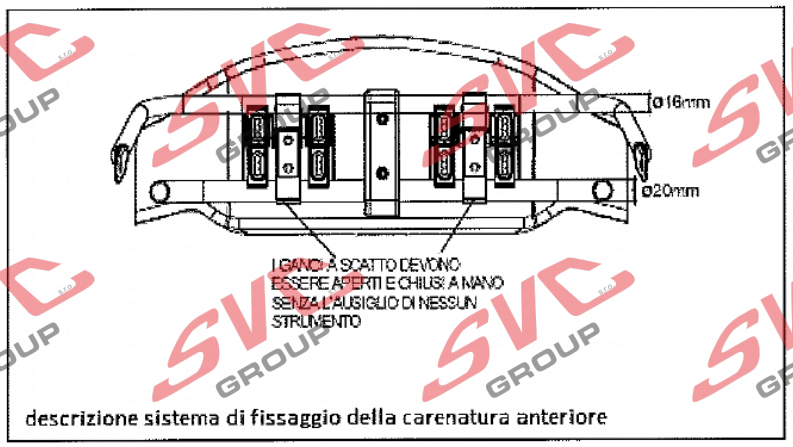

Přední kapotáž musí být schopna volného pohybu směrem k rámu bez jakýchkoli překážek, které by mohly omezovat jeho pohyb.

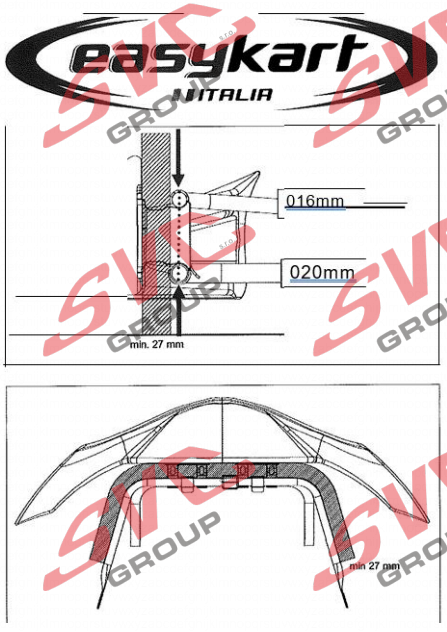

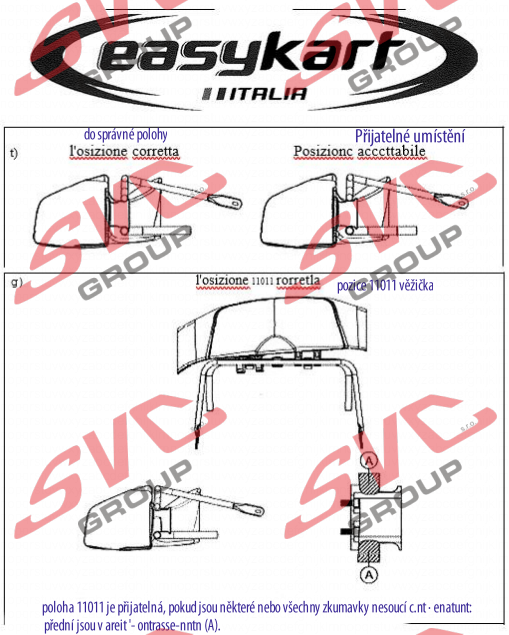



T2.15) Závodní číslo: každý rám musí být vybaven čtyřmi žlutými poznávacími značkami, jednou vpředu, jednou vzadu a jednou na každé straně (vpravo a vlevo). Samolepky s číslem závodu musí být

černé linie FREELINE.

T2.16) Volitelné a příslušenství je povoleno

Disco freno post.	- - - - -	- - - - -	- - - - -	- - - - -	Disco post. 80x180x16G + kit montaggio
Fuselli	A-10 x 135 E/17 cod. 10.8479.00 (DX) cod. 10.8480.00 (SX)	A-10 x 135 E/17 cod. 10.8479.00 (DX) cod. 10.8480.00 (SX)	A-10 x 150 E/17 cod. 10.8484.00 (DX) cod. 10.8485.00 (SX)	A-10 x 150 E/17 cod. 10.8484.00 (DX) cod. 10.8485.00 (SX)	- - - - -
Volante	All. 300 fintapelle All. 340 Birel ART	All. 300 fintapelle All. 340 Birel ART	All. 300 fintapelle All. 340 Birel ART	All. 300 fintapelle All. 340 Birel ART	All. 340 Birel ART

Článek T3) Motor

T3.1) Motor: motory musí být původní továrny, značkové BMB pro kategorie Easykart 60 Academy / 60/100/125, MOTORISEVEN pro kategorii Junior Shifter a kompatibilní s identifikačními kartami (čipy). Vnější postava nemůže být upraveno a musí odpovídat fotografiím na nich zobrazeným. Nikdo není povolen typ úpravy, pokud to není výslovně povoleno promotérem. Nikdo není povolen druh leštění, odstraňování nebo přidávání materiálu, úpravy, které nejsou povoleny měnit mechanické vlastnosti a / nebo estetický vzhled kusů. Všechny komponenty musí být v původním stavu. Jediným povoleným odstraněním je broušení válce až do maximální povolené velikosti. U motoru Junior Shifter je povoleno pouze čištění vnitřní klikové skříně a žádný typ demontáže, čištění nebo leštění všech potrubí válců

CATEGORIE	60cc Academy	60cc	100cc	125cc	Junior SH
BMB	EKL	EKL	EKJ	EKA	L8 Jr
Cilindrata	62cc	62cc	100cc	125cc	81cc
Corsa	43,3 mm	43,3 mm	48,5 mm	54 mm	46,5 mm
Alesaggio	42,68	42,68 mm	51,23 mm	54,28 mm	47 mm

a) Specifikace jsou uvedeny na identifikačních čipech motoru.

b) Tolerance zobrazené na čipech jsou určeny jako tolerance zpracování. Srovnání tvrdosti různých kusů bude provedeno se vzorky ověřenými výrobcem pomocí modulátoru tvrdosti kovů MITECH. KH320.

c) Deska motoru musí být ta, která byla původně namontována, jak je uvedeno v identifikačním listu (informační list); Jak odebrání, tak přidání materiálu je zakázáno.

T3.2) Karburátor: povoleny jsou pouze originální tovární karburátory; jakýkoli typ úpravy nebo leštění vstupního otvoru a Venturiho trubice není povolen.
Je povolena pouze výměna pevných trysek, jak je uvedeno v tabulce. Všechny odlitky musí být originální.

CATEGORIA	60cc Academy	60cc	100cc	125cc	Junior SH
Marca e modello	TILLOTSON 396 A	TILLOTSON 396 A	TILLOTSON 397 A	TILLOTSON 397 A/B	DELL'ORTO VHTS 24mm – Red Racing
Getto dei bassi	Regolabile	Regolabile	Regolabile	Regolabile	U36
Getto degli alti	DA 66 →	DA 66 →	DA 83 →	DA 87 →	DA 110 a 125
Pressione Max	0,8	0,8	0,8	0,8	-----
Spillo	-----	-----	-----	-----	D56
Polverizzatore	-----	-----	-----	-----	AQ269

Presione = Tlak / Regolabille = Nastavitelný /

T3.3) Spojka: Spojka musí být přísně originální z výroby; není povolen žádný druh úpravy. Je zakázáno naolejovat nebo mazat části, které jej tvoří.
V případě nesouladu v důsledku přítomnosti maziv bude rozhodnutí komisařů konečné.

CATEGORIA	60cc Academy	60cc	100cc	125cc	Junior SH
Frizione BMB	EKL	EKL	EKJ - EKA	EKJ - EKA	Multidisco a secco

T3.4) Zapalování: zapalování musí být výhradně původní tovární; jakýkoli druh úpravy není povolen.

CATEGORIA	60cc Academy	60cc	100cc	125cc	Junior SH
Accensione	SELETTRA EL/S – limitata 11.000 rpm	SELETTRA EL/S – limitata 16.000 rpm	SELETTRA EL/S – limitata 16.000 rpm	SELETTRA EL/S – limitata 16.000 rpm	SELETTRA 041029

T3.5) Svíčka: Easykart 60 Academy / perly kategorie 60/100/125 Svíčka je jedinečná a musí být v BMB / FREELINE mod. Původní továrna LIOSL; Délka závitu nesmí překročit 19 mm. Konečný okraj zapalovací svíčky namontovaný na hlavě nesmí v žádném případě vniknout do spalovací komory. Pro kategorii Junior Shifter je povoleno použití zapalovacích svíček BRISK D10IR- BRISK LIOSL- NGK BR10EG - NGK B10EG - NGK B10EVX

T3.6) Tlumič sání: musí to být ten, který je namontován na počátku linky FREELINE. Úpravy sacích potrubí nejsou povoleny. Směr montáže gumové tvarovky je lhostejný, přebytečnou část uvnitř tlumiče lze odstranit. Tlumič sání lze připevnit nylonovou svorkou k hlavní trubce, aniž by se změnil její provoz. Jakýkoli jiný upevňovací systém je zakázán. Tlumič musí být připevněn k vnější straně karburátoru. Je to zakázáno
oprav to uvnitř. U kategorie JSH musí být tlumič namontován s původní podporou.

CATEGORIA	60cc Academy	60cc	100cc	125cc	Junior SH
Silenziatore d'aspirazione	AL 22 PS	AL 22 PS	AL 22 PS	AL 22 PS	B30R

T3.7) Tlumič výfuku: sběrné výfukové potrubí a
originální tlumič; úpravy nebo manipulace s nimi nejsou povoleny.
Je možné optimalizovat velikost pružného spojení mezi rozdělovačem a tlumičem výfuku, pokud zůstane ze stejného materiálu a tvaru.

CATEGORIA	60cc Academy	60cc	100cc	125cc	Junior SH
Silenziatore di scarico	EKL	EKL	EKJ - EKA	EKJ - EKA	ELTO RACING TD3

Z bezpečnostních důvodů musí být tlumič výfuku připevněn k výfukovému potrubí ocelovým lanem uzavřeným dvojitou upevňovací svorkou (neplatí pro kategorii Junior Shifter).

T3.8) Přístroje: použití přístroje pro sběr dat je povoleno (časování, tachometr, počítadlo kilometrů, GPS a teplota pod zapalovací svíčkou); nic nespecifikováno a absolutně zakázáno. Pouze pro kategorii Junior SHIFTER bude použití sonda výfukových plynů.

Článek T4) Palivo

T4.1) U kategorií Easykart 60 Academy / 60/100/125 musí být palivo vyrobeno ze směsi bezolovnatého komerčního benzínu zakoupeného u pouličního distributora.
označeno organizací a směsným olejem 2T EASYKART s poměrem 20 litrů benzínu a jedné lahve oleje. A fakulta Vysoké školy sportovních komisařů povolit úplnou výměnu celého obsahu nádrže palivem označeným pořadatelem. Kontroly budou prováděny pomocí přístroje DIGATRON DT15.
U kategorie Junior musí být řadicí páka složena ze směsi benzinu komerční zelená, zakoupená od závodního distributora uvedeného organizací a od 2-taktního oleje pro smíchání v průběhu homologace CIK-FIA značky libera a 4% procenta bude uvedeno ve formuláři pro vlastní certifikaci předloženém sportovní kontroly. Stevardi budou mít kdykoli právo požádat o zapečetěnou láhev oleje, aby ověřili dodržování předpisů. V případě nedodržení bude rozhodnutí komisařů konečné.

CATEGORIA	60cc Academy	60cc	100cc	125cc	Junior SH
Rapporto Benzina / Olio	20 / 1	20 / 1	20 / 1	20 / 1	25/1

Článek TS) Přenos

T5.1) Převod mezi motorem a nápravou musí probíhat prostřednictvím uzavřeného řetězu. Koruny musí být výhradně z řady FREELINE. Pro Easykart 60 kategorií
Academy / 60/100/125, zpráva musí být deklarována organizátorem a zobrazena na oficiální vývěsní tabuli soutěže před každou akcí a vybrána z rozsahu uvedeného v
stůl. Pro kategorii Junior Řazení převodovka a zdarma.

CATEGORIA	60cc Academy	60cc	100cc	125cc	Junior SH
Pignone	Z 11	Z 10	Z 11	Z 11	Libero
Corona	**82**	76-78-**80**-82-84	78-80-**82**-84-86	78-80-**82**-84-86	Libero
Catena	102-104	102-104	104-106-108	104-106-108	Libero

•! • Pro usnadnění technické kontroly musí být korunka namontována tak, aby identifikační čísla směřovala dovnitř.
T5.2) Kryt řetězu: pro kategorie Easykart 60 Academy / 60/100/125 musí být montáž krytu řetězu značky FREELINE namontována jako původně. Je zakázáno měnit tvary a přidávat otvory kromě těch, které jsou nezbytné pro zapálení pomocí „nouzového" startéru (viz S15.2 sportovních předpisů). Pro kategorii Junior SHifter je použití krytu řetězu KZ povinné podle technického předpisu Cik Fia,

T5.3) Chladič: pro kategorii Junior Shifter jsou povoleny bezplatné značkové a modelové radiátory; použití nemrznoucích kapalin je zakázáno.

Článek T6) Pneumatiky
T6.1) Pneumatiky: Povoleny jsou pouze pneumatiky Easykart vyrobené společností Vega S.r.l., které jsou uvedeny v tabulkách SLICK a RAIN níže. U posledně jmenovaných nejsou povoleny žádné další drážky nebo retuše s ohledem na původní běhoun.

	CATEGORIA	60cc Academy	60cc	100cc	125cc	Junior SH
SLICK	Anteriore	ETS 10x4.00-5	ETS 10x4.00-5	ETS 10x4.60-5	ETS 10x4.60-5	ETS 10x4.60-5
	Posteriore	ETS 11x5.00-5	ETS 11x5.00-5	ETS 11x7.10-5	ETS 11x7.10-5	ETS 11x7.10-5
	CATEGORIA	60cc Academy	60cc	100cc	125cc	Junior SH
RAIN	Anteriore	ETR 10x4.00-5	ETR 10x4.00-5	ETR 10x4.00-5	ETR 10x4.00-5	ETR 10x4.00-5
	Posteriore	ETR 11x5.00-5	ETR 11x5.00-5	ETR 11x6.00-5	ETR 11x6.00-5	ETR 11x6.00-5

T6.2) Ošetření, která mění vlastnosti a / nebo vlastnosti samotných pneumatik, je přísně zakázána (viz platné předpisy RDS Karting).
Kontroly budou provedeny porovnáním s módem RAESYSTEMS. MiniRAE 3000.
V případě nedodržení bude rozhodnutí komisařů konečné.

Článek T7) HMOTNOST

T7.1) Celková hmotnost: minimální hmotnost se měří s motokárou v provozním stavu a s řidičem v závodním oblečení na palubě za podmínek, za kterých je překročena cílová čára. Předřadník musí být namontován výlučně a pevně pomocí nejméně dvou upevňovacích bodů (šrouby 2 x 8 mm), s výjimkou nárazníků a podlahy, pomocí šroubů a příslušných samosvorných matic. Olověné střely nebo jiný nepevný materiál nejsou povoleny

CATEGORIA	60cc Academy	60cc	100cc	125cc	Junior SH
Massa kart + conduttore	Kg 95	Kg 110	Kg 140	Kg 160	Kg 145

Platnost: Tyto technické a sportovní předpisy budou platné jeden (1) rok.

BMB CHALLENGE 2021 TECHNICKÉ REGULACE

Článek TI) PRAVIDLA OBECNÉHO CHARAKTERU

TI.I) Je naprosto zakázáno přinášet materiál.

T1.2) Motokára musí dodržovat tato pravidla po celou dobu trvání akce.

T1.3) U všeho, co není výslovně uvedeno v těchto technicko-sportovních předpisech, a identifikačních karet motorů a podvozků bude odkazováno na sportovní a technické RN 2020 a předpisy Cik-Fia.

Článek T2) Rám

T2.1) Podvozek: jsou povoleny veškeré podvozky jakékoli značky a modelu s platnou nebo prošlou homologací CIK-FIA, vybavené příslušenstvím a bezpečnostními systémy, v souladu s ustanoveními platných národních technických předpisů.

T2.2) Rozchod: Maximální povolený rozchod je celkově 1400 mm.

T2.3) Ráfky: Maximální povolená šířka předních ráfků je 135 mm. Maximální povolená šířka zadních ráfků je 215 mm.

T2.4) Přední kapotáže: jsou povoleny všechny kapotáže s platnou a předchozí homologací CIK-FIA se systémem uvolnění, viz příslušná ustanovení platných sektorových technických předpisů „Karting“.
Boční kapotáže: jsou povoleny všechny kapotáže s homologací CIK-FIA
kurz platnosti a předchozí.
Zadní kapotáže: jsou povoleny všechny kapotáže s platnou a předchozí homologací CIK-FIA.

T2.5) Brzdové systémy: jsou povoleny všechny brzdové systémy s platnou a předchozí homologací CIK-FIA. Používání předních brzd je zakázáno.

Článek T3) Motor

T3.1) Motor: Lze použít pouze motory značky 8M8 HAT EL / 5, které jsou v souladu s aktuálně platnými homologačními formuláři zveřejněnými na webových stránkách www.easkart.it.
Vnější obrázek nelze upravit a musí odpovídat fotografiím zobrazeným na tomto obrázku, stejně jako jakémukoli srovnávacímu srovnání se vzorky poskytnutými výrobcem.

T3.2) Zapalovací svíčka: lze použít následující typy zapalovacích svíček: 8M8 L85- 8M8 LIOS-NGK 89
EG - NGK 89 EGR- NGK 810 EG - NGK 810 EGR

T3.3) Karburátor: lze použít pouze následující karburátory:

Tryton mod. HB27

Je povolen pouze standardní karburátor, původní továrna, s difuzorem difuzéru max. 26 mm, ověřitelný zástrčkou „vyhovuje J neprojde“. Žádný nepovolil systém „power jet“.

T3.4) Sací filtr: povoleny jsou pouze sací filtry značky Freeline, model BR23R kód 10.7203.00-RO.

T3.5) Přenos: Zdarma.

T3.6) Chladič: jsou povoleny bezplatné značkové a modelové radiátory; použití nemrznoucích kapalin je zakázáno.

Článek T4) Palivo

T4.1) Palivo: musí být složeno ze směsi bezolovnatého komerčního benzínu zakoupeného od závodního distributora uvedeného organizací a oleje pro dvoutaktní směs v průběhu homologace značky CIK-FIA a procenta zdarma být uveden ve formě autocertifikace předložené při sportovních kontrolách. Kontroly paliva naleznete v platných národních technických předpisech pro odvětví motokáry. V případě nedodržení bude rozhodnutí komisařů konečné.

Čl. TS) Pneumatiky
TS.I) Pneumatiky: Povoleny jsou pouze pneumatiky KGP / EASYKART vyrobené společností Vega S.r.l., uvedené v následujících tabulkách, SLICK i RAIN. U posledně jmenovaných nejsou povoleny žádné další drážky nebo retuše s ohledem na původní běhoun.

	CATEGORIA	BMB Challenge
SLICK	Anteriore	KGP 10x4.60-5
	Posteriore	KGP 11x7.10-5
	CATEGORIA	BMB Challenge
RAIN	Anteriore	ETR 10x4.00-5
	Posteriore	ETR 11x6.00-5

Článek T6} HMOTNOST

T6.1) CELKOVÁ HMOTNOST: Minimální celková hmotnost se měří s motokárou v provozním stavu a řidičem v závodním výstroji na palubě, za podmínek, za kterých je překročena cílová čára. Jakýkoli předřadník musí být namontován výhradně a pevně s alespoň dvěma upevňovacími body (2 šrouby 8 mm), s výjimkou nárazníků a plošina se šrouby a příslušnými samosvornými maticemi. Olověné střely nebo jiný nepevný materiál nejsou povoleny.

CATEGORIA	BMB Challenge
Massa kart + conduttore	Kg 155

Je třeba poznamenat, že zprávy, které mají být použity, podléhají možným změnám ze strany promotéra po předchozí komunikaci.

easykart ITALIA

CALENDAR/0 2021

			Rapporti					
Data	Appuntamento	Pista	60cc Academy	60cc	100cc	125cc	BMB challenge	Junior SHifter
28/03/2021	Round 1	Adria	11/82	10/76	11/78	11/78	LIBERO	LIBERO
02/05/2021	Round 2	Castrezzato	11/82	10/78	11/80	11/78	LIBERO	LIBERO
16/05/2021	Round 3	Jesolo	11/82	10/80	11/82	11/82	LIBERO	LIBERO
13/06/2021	Round 4	Cremona	11/82	Da definire	Da definire	Da definire	LIBERO	LIBERO
10/07/2021	Round 5 - gara in notturna	Ala	11/82	10/80	11/82	11/82	LIBERO	LIBERO
25/07/2021	Round 6	Siena	11/82	10/80	11/82	11/82	LIBERO	LIBERO
12/09/2021	Round 7	Castelletto	11/82	10/80	11/82	11/82	LIBERO	LIBERO
17/10/2021	Grand Final	Castelletto	11/82	10/80	11/82	11/82	LIBERO	LIBERO
07/11/2021	Winter Trophy	Castrezzato	11/82	10/78	11/80	11/78	LIBERO	LIBERO

Roma, 12 Marzo 2021
N° Approvazione 3/2021

ACI SPORT
Il Direttore Generale
Marco Ferrari