SVC GROUP s.r.o. *SVC Náchod s.r.o.*

Vysokov 179
547 01 Náchod
Česká republika
+420 603 360 607 +420 491421021 svc@svcgroup.cz

Redukce z 13 pinové auto zásuvku na 7 Pinovou auto zástrčku přívěsu typ E00-001

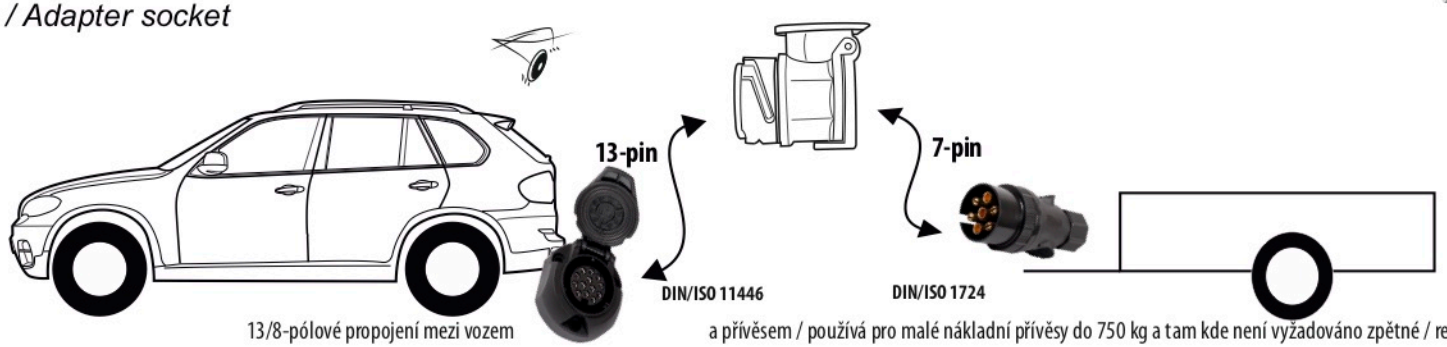
www.svcgroup.cz

Redukce Auto zásuvky / Adapter socket

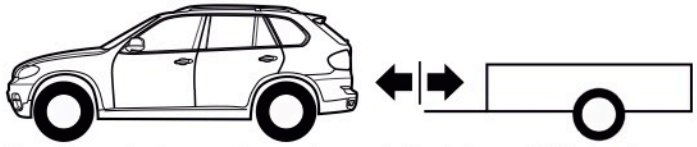
kat.č. **E00-001**



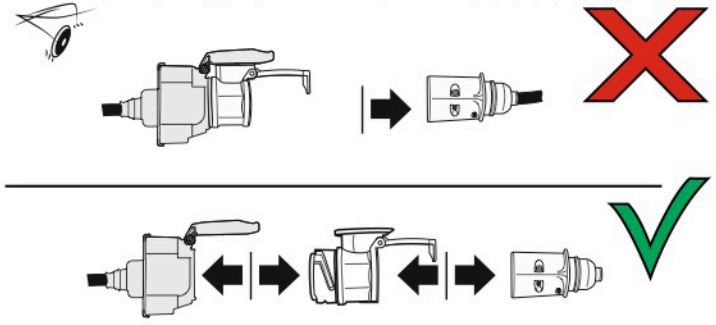


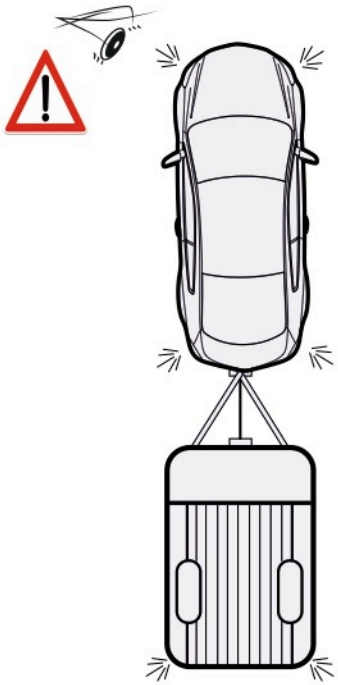


13/8-pólové propojení mezi vozem a přívěsem / používá pro malé nákladní přívěsy do 750 kg a tam kde není vyžadováno zpětné / reverse (bílé) světlo.



Nenechávejte adaptér zapojený v auto zásuvce pokud není připojený přívěsný vozík





Vozidlo funkčních 13 pinů

1	L	Žlutá - Yellow	21 W
2		Modrá - Blue	2x21 W
3	1-8	Bílá - White	Uložení propo. Earth for contact č.1-8
4	R	Zelená - Green	21 W
5	58-R	Hnědá - Brown	21 W
6	STOP 54	Červená - Red	3x21 W
7	58-L	Černá - Black	21 W

8	Spojka Cívka/Plavoucí	Oranžová - Orange	2x21W
9	30+	Červeno/Hnědá - Red/Brown	Max 20A
10	15+	Modro Hnědá - Blue/Brown	Max 20A
11	10	Bílá - White	Uložení propo. Earth for contact č. 10
		Šedivá - Grey	Běžně nepoužívá Not usually used
13	9	Bílá - White	Uložení propo. Earth for contact č. 9



Adaptér / Redukce

Přívěs funkčních 7 pinů

1	L	21 W
2		2x21 W
3		
4	R	21 W
5	58-R	52 W
6	STOP 54	3x21 W
7	58-L	21 W