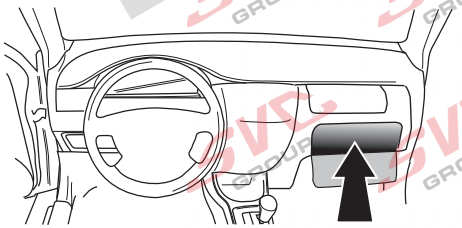

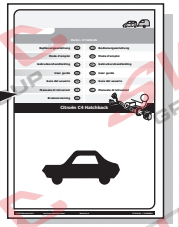

- DE Gebrauchsanleitung
- FR Mode d'emploi
- NL Gebruikershandleiding
- GB User guide
- ES Guía del usuario
- IT Manuale di istruzioni
- SE Bruksanvisning
- CZ Uživatelská příručka
- DK Brugervejledning
- FI Käyttöohjeet
- GR Οδηγός χρήστη
- NO Brukerveiledning
- PL Instrukcja obsługi

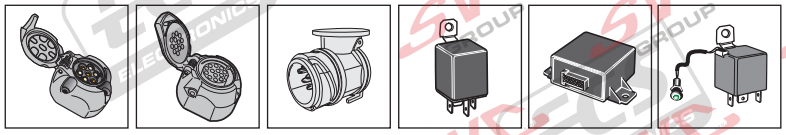

SPARE PARTS

www.ecs-electronics.com

ECS ELECTRONICS

Partnr.: FR-039-BL

Gebrauchsanleitung	DE	CZ	Uživatelská příručka
Mode d'emploi	FR	DK	Brugervejledning
Gebruikershandleiding	NL	FI	Käyttöohjeet
User guide	GB	GR	Οδηγός χρήστη
Guía del usuario	ES	NO	Brukerveiledning
Manuale di istruzioni	IT	PL	Instrukcja obsługi
Bruksanvisning	SE		

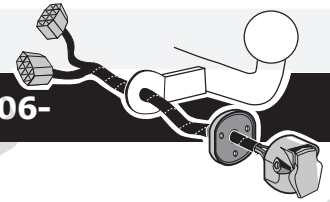

Ford Transit Chassis Cabine 2006-

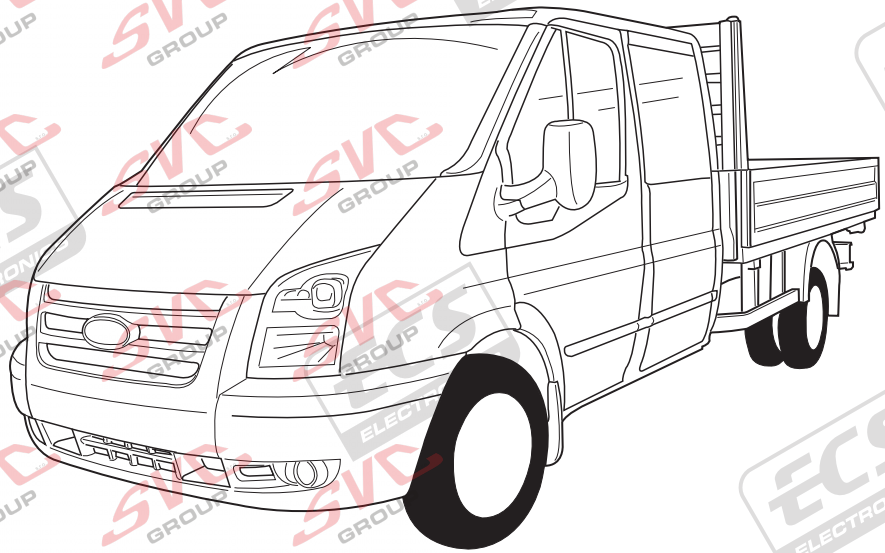

INFO

(DE) Anschluss Steckdose
(FR) Connection de la prise
(NL) Contactdoos aansluiting
(GB) Socket connection
(ES) Conexión de la caja de enchufe
(IT) Allaccio zoccolo
(SE) Anslutning kontaktdosa
(CZ) Objímkový konektor
(DK) Stikdåse forbindelse
(FI) Pistorasia liitäntä
(GR) Υποδοχή σύνδεσης
(NO) Tilkobling koblingsboks
(PL) Połączenie przez gniazdo

DIN/ISO 1724	⇦	🚗	⏚ 1-7	⇨	☼	STOP	☼
	1/L	2	3/31	4/R	5/58-R	6/54	7/58-L
Pmax	21W	2x21W		21W	52W	3x21W	52W
(DE)	Gelb	Blau	Weiß	Grün	Braun	Rot	Schwarz
(FR)	Jaune	Bleu	Blanc	Vert	Marron	Rouge	Noir
(NL)	Geel	Blauw	Wit	Groen	Bruin	Rood	Zwart
(GB)	Yellow	Blue	White	Green	Brown	Red	Black
(ES)	Amarillo	Azul	Blanco	Verde	Marrón	Rojo	Negro
(IT)	Giallo	Blu	Bianco	Verde	Marrone	Rosso	Nero
(SE)	Gul	Blå	Vit	Grön	Brun	Röd	Svart
(CZ)	Žlutá	Modrá	Bílá	Zelená	Hnědá	Červená	Černá
(DK)	Gul	Blå	Hvid	Grøn	Brun	Rød	Sort
(FI)	Keltainen	Sininen	Valkoinen	Vihreä	Ruskea	Punainen	Musta
(GR)	Κίτρινο	Μπλε	Λευκό	Πράσινο	Καφέ	Κόκκινο	Μαύρο
(NO)	Gul	Blå	Hvit	Grønn	Brun	Rød	Svart
(PL)	Żółty	Niebieski	Biały	Zielony	Brązowy	Czerwony	Czarny

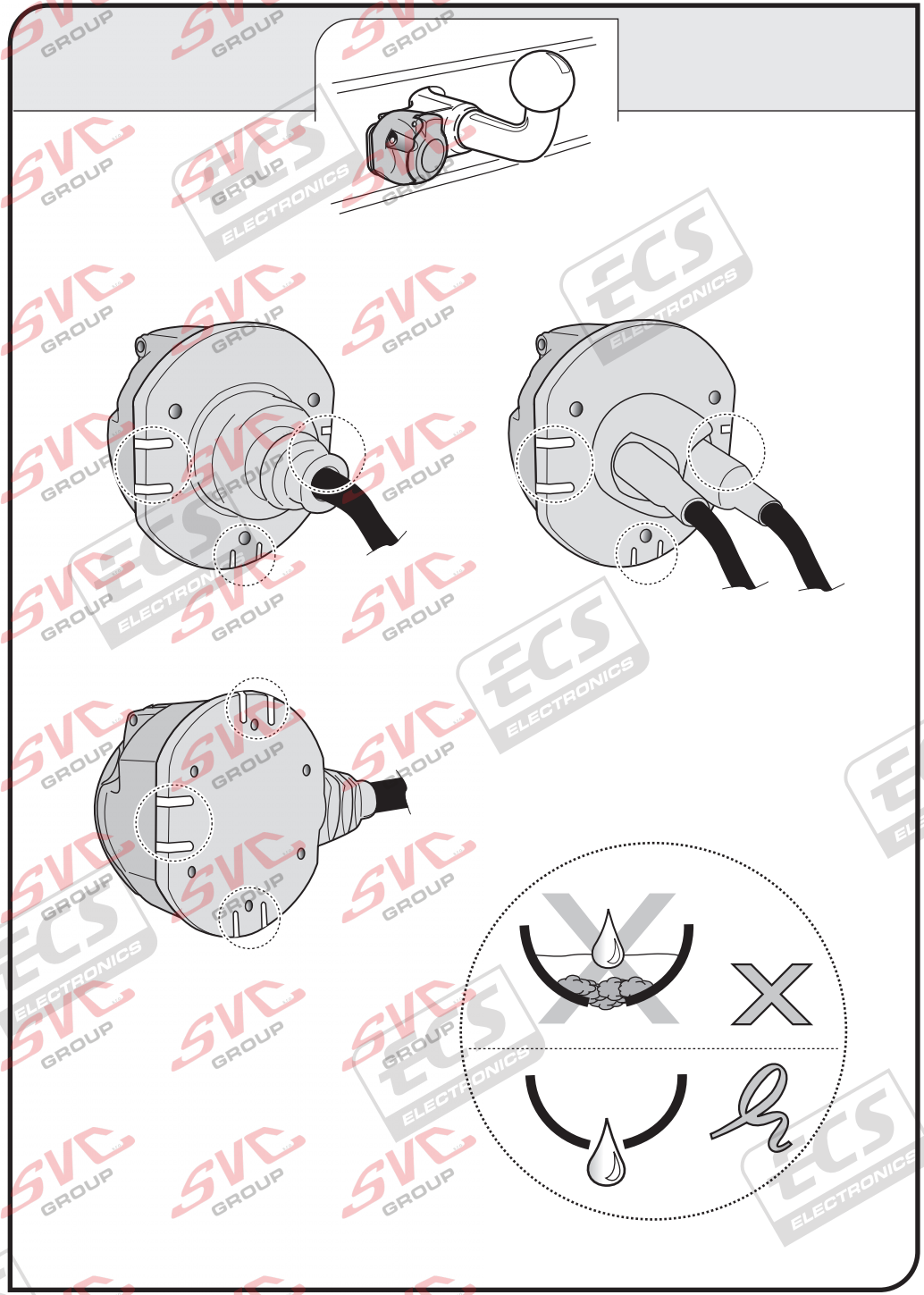

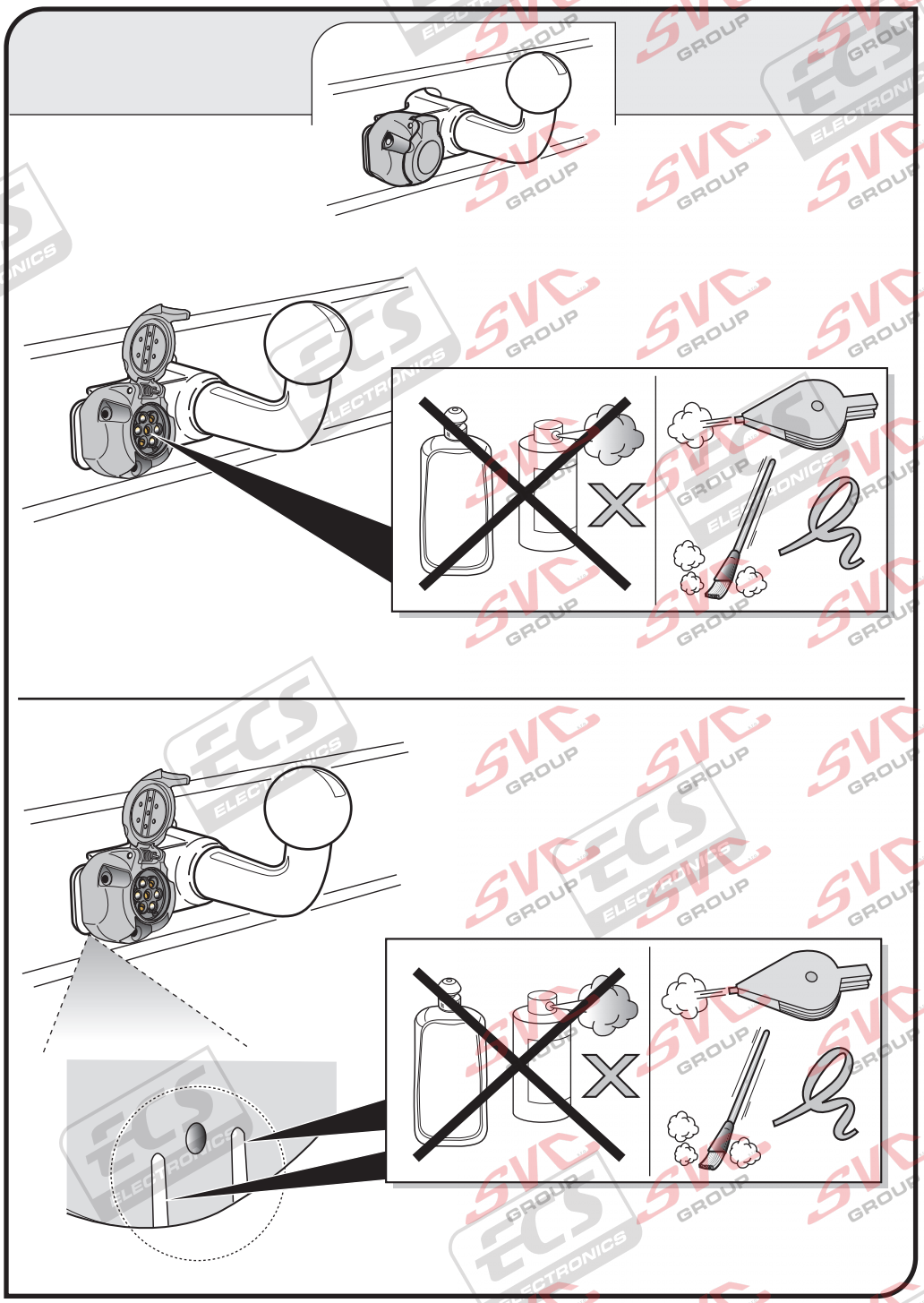

(DE) Sicherungen austauschen
(FR) Remplacer les fusibles
(NL) Zekeringen vervangen
(GB) Changing the fuse
(ES) Cambio de fusible
(IT) Sostituire i fusibili
(SE) Byte av säkringar
(CZ) Výměna pojistky
(DK) Udskiftning af sikringer
(FI) Vaihda varokkeet
(GR) Αλλαγή ασφάλειας
(NO) Skifte sikringene
(PL) Wymienić bezpieczniki

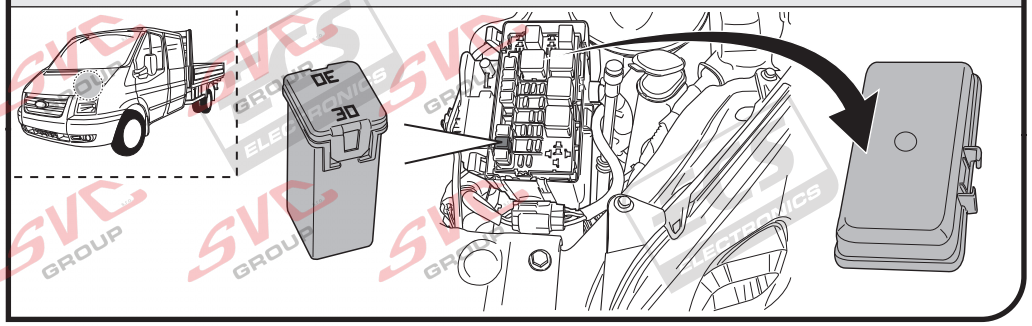

(DE) Die Blinklichter des Anhängers werden vom 5C021 Modul überwacht. Sollte eines der Anhängerblinklichter defekt sein, blinkt das Kontrolllämpchen am Armaturenbrett mit doppelter Geschwindigkeit auf. Kontrollieren Sie dann die Blinklichter des Anhängers.

(FR) Les clignotants de la remorque sont contrôlés par le module 5C021. Si l'un des clignotants de la remorque est défectueux, le témoin lumineux sur le tableau de bord clignote deux fois plus vite que normalement. Contrôlez les clignotants de la remorque.

(NL) De knipperlichten van de aanhanger worden door de 5C021 module bewaakt. Indien één van de aanhangerknipperlichten defect is zal het controlelampje op het dashboard met dubbele snelheid knipperen. Controleer de knipperlichten op de aanhanger.

(GB) The indicators on the trailer are controlled by the 5C021 module. If one of the trailer's indicators is faulty, the pilot light on the dashboard will flash at double speed. Check the indicators on the trailer.

(ES) Las luces intermitentes del remolque son controladas por el módulo 5C021. En caso de que una de las luces intermitentes esté defectuosa, el piloto de control en el tablero de instrumentos parpadeará dos veces más rápido. Controle las luces intermitentes del remolque.

(IT) Le luci lampeggianti del rimorchio sono controllate dal modulo 5C021. Se uno dei lampeggianti del rimorchio è guasto, la spia luminosa sul cruscotto lampeggerà più velocemente. In questo caso, controllare i lampeggianti del rimorchio.

(SE) Släpvagnens blinkers övervakas av 5C021-modulen. Om en blinker är defekt börjar kontrollampan på instrumentbrädan att blinka med dubbel hastighet. Kontrollera släpvagnens blinkers

(CZ) Indikátory na přívěsu jsou řízeny modulem 5C021. V případě poruchy některého z těchto indikátorů se kontrolka na palubní desce rozbliká dvojnásobnou rychlostí. Zkontrolujte indikátory na přívěsu.

(DK) Anhængerens blinklys overvåges af 5C021 modulen. Hvis et af anhængerblinklysene er defekt blinker kontrollampen i instrumentbrættet dobbelt så hurtigt. Kontroller anhængerens blinklys.

(FI) Perävaunun vilkkuvaloja valvotaan 5C021-moduulin avulla. Jos joku perävaunun vilkkuvaloista ei toimi, kojetaulun merkkivalo alkaa vilkkua kaksi kertaa nopeammin. Tarkista perävaunun vilkkuvalot.

(GR) Οι ενδείκτες στο ρυμουλκούμενο όχημα ελέγχονται από την ενότητα 5C021. Σε περίπτωση που κάποιος από τους ενδείκτες του ρυμουλκούμενου οχήματος είναι ελαττωματικός, η ενδεικτική λυχνία στον πίνακα οργάνων θα αναβοσβήνει σε διπλή ταχύτητα. Ελέγξτε τους ενδείκτες στο ρυμουλκούμενο όχημα.

(NO) Blinklysene på tilhengeren overvåkes av modulen 5C021. Hvis ett av blinklysene på tilhengeren er defekt, blinker kontrollampen på dashbordet med dobbel hastighet. Kontroller blinklysene på tilhengeren.

(PL) Kierunkowskazy przyczepy są kontrolowane przez moduł 5C021. Jeżeli jeden z kierunkowskazów jest uszkodzony, kontrolka na desce rozdzielczej będzie migać z podwójną prędkością. Sprawdź kierunkowskazy na przyczepie.