CZ Pozor informace k záruce
SK Pozor informácie k záruke
EN Note the warranty information
DE Beachten Sie die Garantieinformationen
HU Vegye gyelembe a jótállási információkat
FR Notez les informations de garantie
IT Nota le informazioni sulla garanzia
NL Let op de garantie-informatie
ES Atención
FIN Huomio
PL Uwaga
RU Внимание

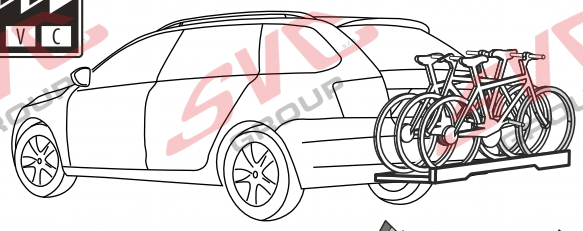

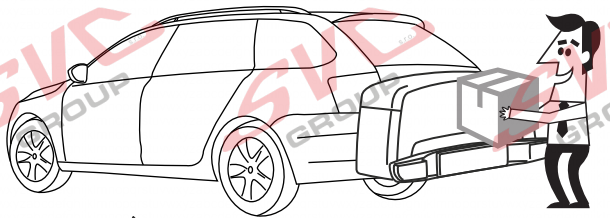





+3+1 max. ≤ max. manual

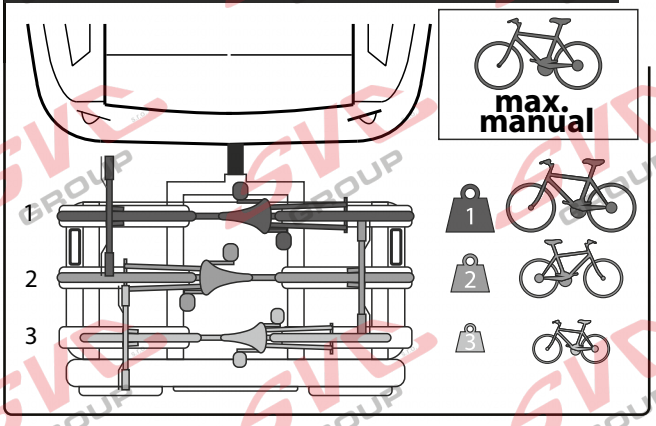

+ ≤ max. manual

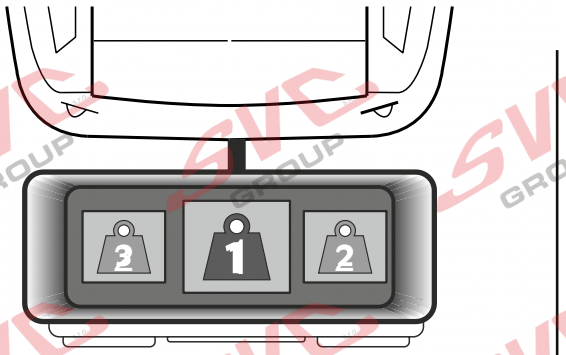

MAX. 5 km/h

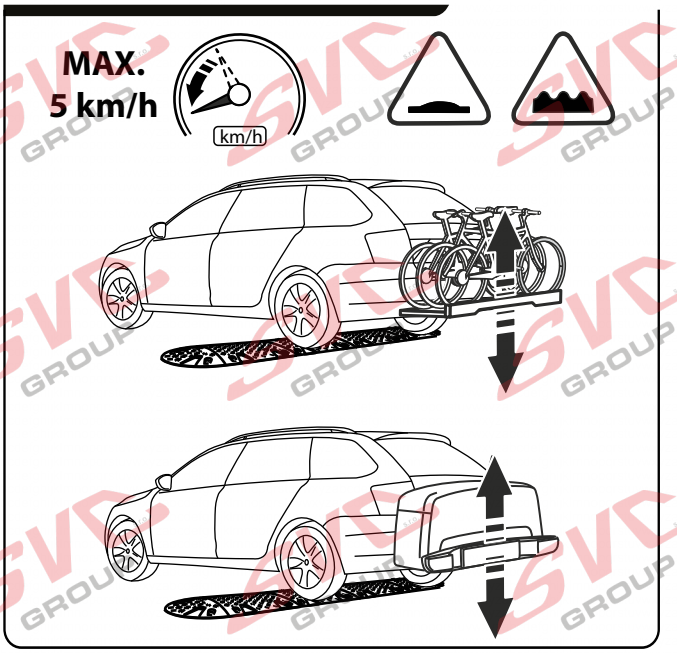

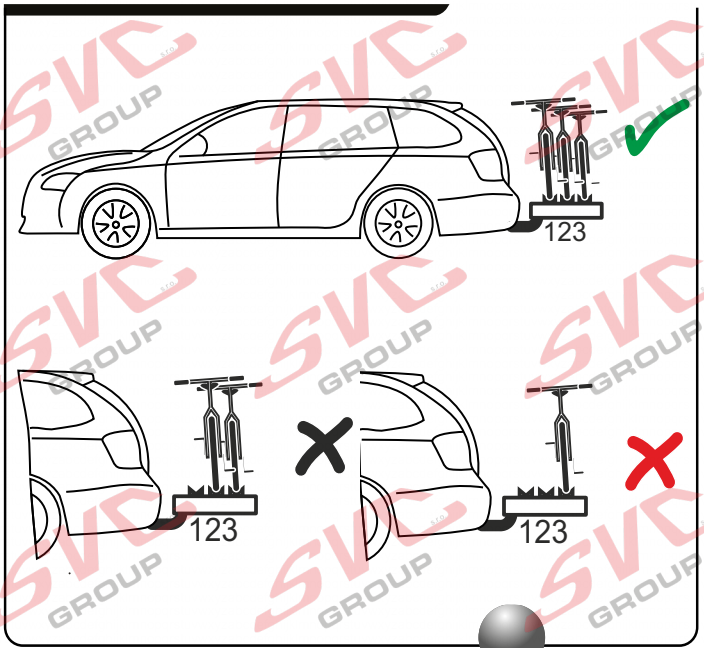

Vysokov 179
547 01 Náchod, Česká Republika
+420 603 360 607 +420 491421021
www.svcgroup.cz

SVC GROUP © 08-2019

Service Vitver Centrum