Tažné zařízení a plnohodnotná náhrada za výztuhu v nárazníku

Typy vozidel u kterých tažné zařízení nahrazuje výztuhu nárazníku

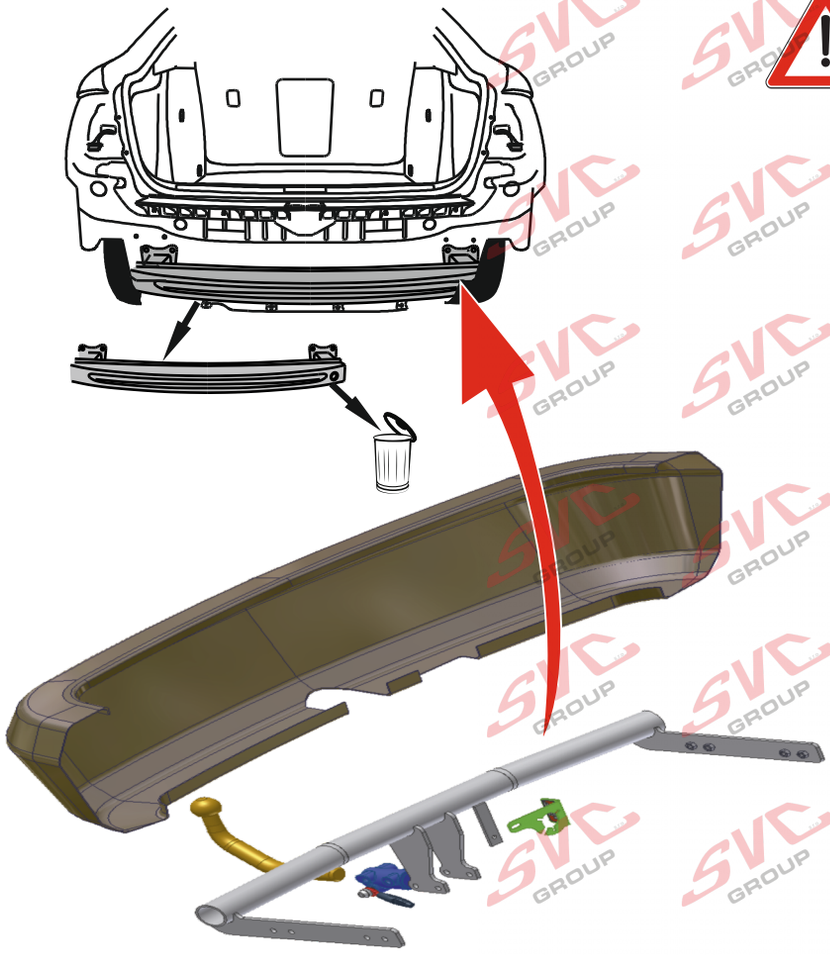

Typ tažného zařízení které nahrazuje výztuhu nárazníku na voze - doporučujeme

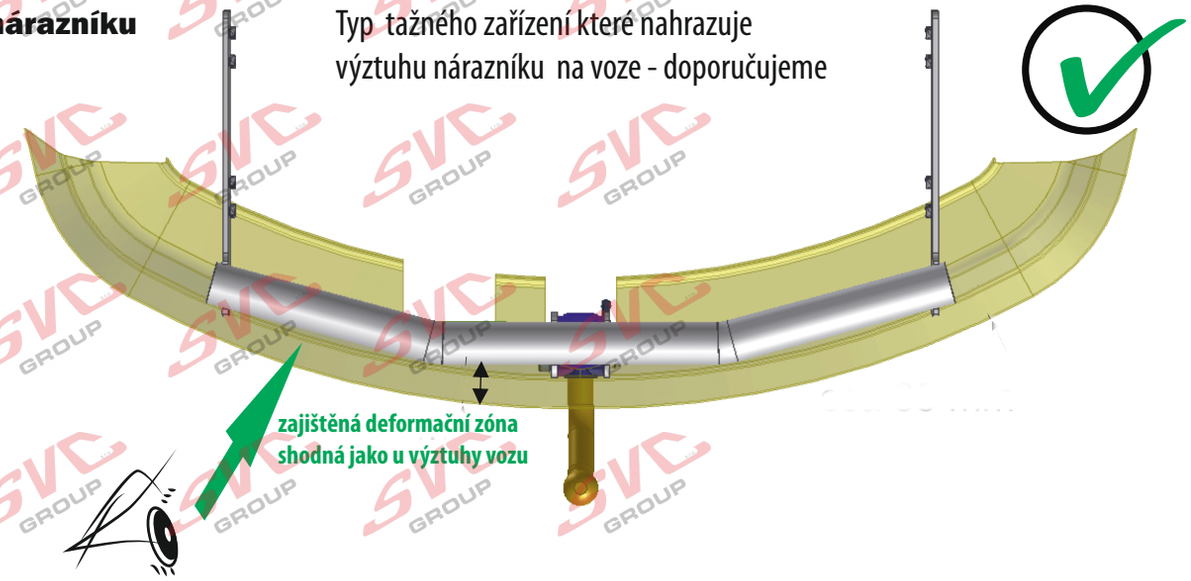

Typ tažného zařízení které nenahrazuje výztuhu nárazníku na voze - nedoporučujeme

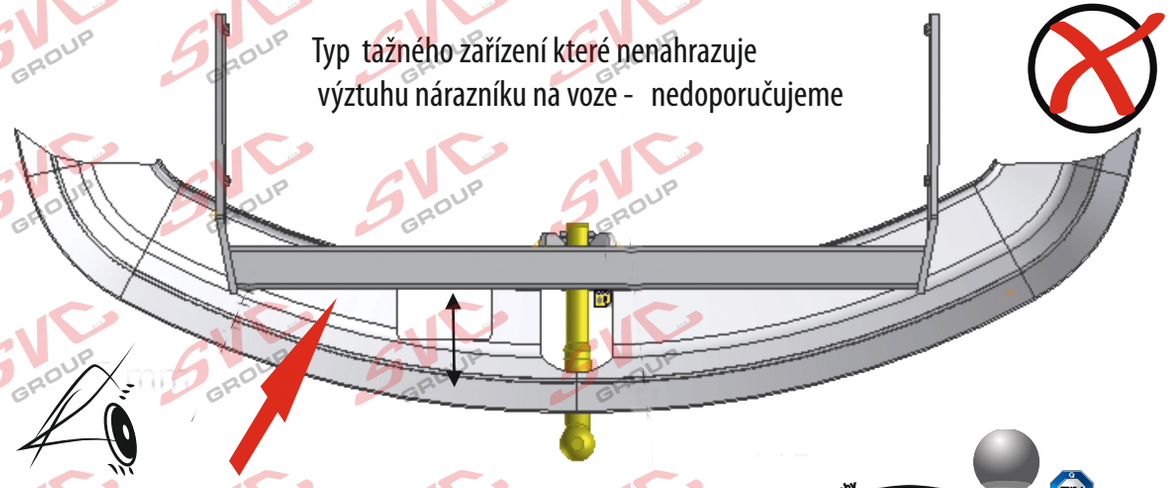

Levná výroba, ale nedodržená deformační zóna pod nárazníkem vozu

Vysokov 179, 547 01 Náchod, Česká Republika
SVC GROUP © -08-2019
+420 603 360 607 +420 491421021 svc@svcgroup.cz
www.svcgroup.cz
Service Vitver Centrum