**SVC GROUP s.r.o.** *SVC Náchod s.r.o.*

Vysokov 179
547 01 Náchod
Česká republika
+420 603 360 607 +420 491421021 svc@svcgroup.cz

# Redukce z 13 pinové auto zásuvku na 7 Pinovou auto zástrčku přívěsu typ E00-001

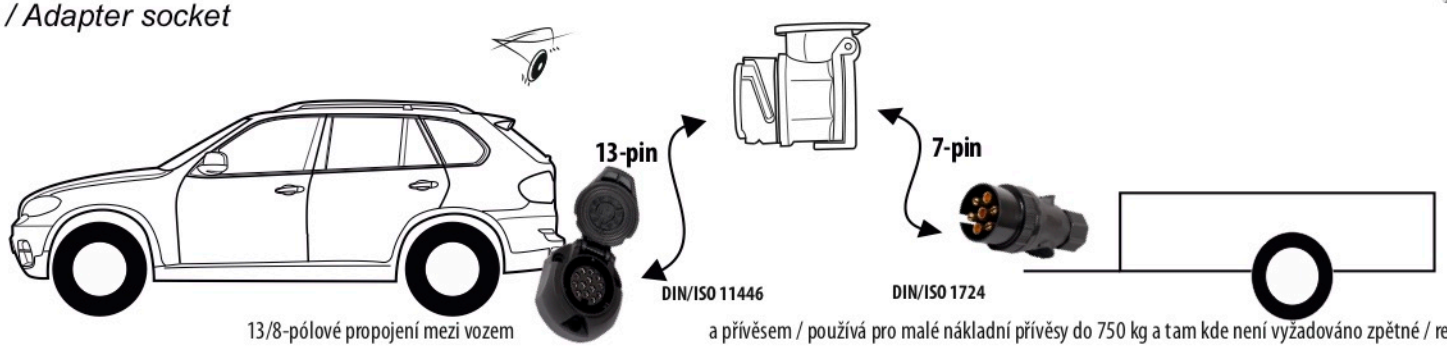
www.svcgroup.cz

*Redukce Auto zásuvky / Adapter socket*

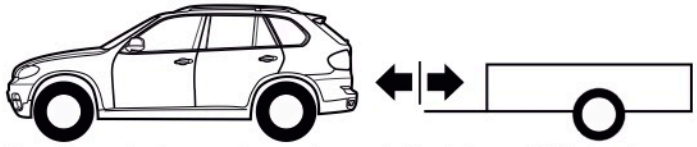
kat.č. **E00-001**



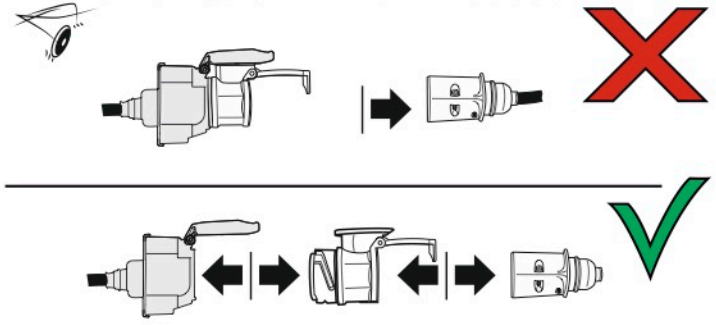


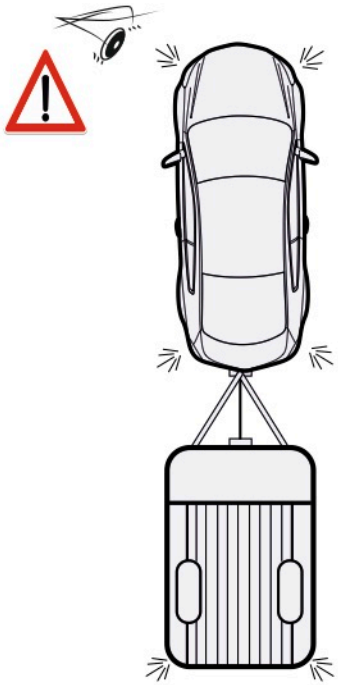



13/8-pólové propojení mezi vozem a přívěsem / používá pro malé nákladní přívěsy do 750 kg a tam kde není vyžadováno zpětné / reverse (bílé) světlo.



Nenechávejte adaptér zapojený v auto zásuvce pokud není připojený přívěsný vozík





Vozidlo funkčních 13 pinů

| | | | |
|---|---|---|---|
| 1 | L | Žlutá - Yellow | 21 W |
| 2 | | Modrá - Blue | 2x21 W |
| 3 | 1-8 | Bílá - White | Uložení propo. Earth for contact č.1-8 |
| 4 | R | Zelená - Green | 21 W |
| 5 | 58-R | Hnědá - Brown | 21 W |
| 6 | STOP 54 | Červená - Red | 3x21 W |
| 7 | 58-L | Černá - Black | 21 W |

| | | | |
|---|---|---|---|
| 8 | Spojka Cívka/Plavoucí | Oranžová - Orange | 2x21W |
| 9 | 30+ | Červeno/Hnědá - Red/Brown | Max 20A |
| 10 | 15+ | Modro Hnědá - Blue/Brown | Max 20A |
| 11 | 10 | Bílá - White | Uložení propo. Earth for contact č. 10 |
| | | Šedivá - Grey | Běžně nepoužívá Not usually used |
| 13 | 9 | Bílá - White | Uložení propo. Earth for contact č. 9 |



Adaptér / Redukce

Přívěs funkčních 7 pinů

| | | |
|---|---|---|
| 1 | L | 21 W |
| 2 | | 2x21 W |
| 3 | | |
| 4 | R | 21 W |
| 5 | 58-R | 52 W |
| 6 | STOP 54 | 3x21 W |
| 7 | 58-L | 21 W |