CZ - Tažné zařízení / **SK** - Ťažné zariadenie / **GB** - Towbars / **PL** - Haki holownicze
DE - Anhängevorrichtungen / **FR** - Attelages / **SPA** - Ganchos / **HUN** – Vonohorgok
RUS/FIN/LIT - Фаркопы / **RO** - Cârlig de remorcare

TYP **SVMAT - 3 vertikální automat**
SVMAT - 4 horizontální automat

www.svcgroup.cz

SVC GROUP. s.r.o
Průmyslová zona 179
547 01 Náchod
Česká Republika

Automatický bajonetový mechanismus pro demontáž kulového čepu z tažného zařízení bez použití nářadí

Mezinárodní Homologace pro provoz ve státech EU

EHK 55-R

- **Demontáž kulového čepu bez použití nářadí**
- **Kulový - Kulový čep se musí dle nařízení EU demontovat pokud není připojený přívěsný vozík**
- **Zabezpečeno proti zcizení přípojných vozíku, nosičů a podobně**
- **Český výrobek, zabezpečený servis**
- **Doporučeno a testováno v EU pro nosiče kol !!**

Prémiový výrobek Vertikální automat,
po demontáži kulového čepu
u VTZ 003-xxx není na voze vidět,
že by bylo vybavené tažným zařízením.

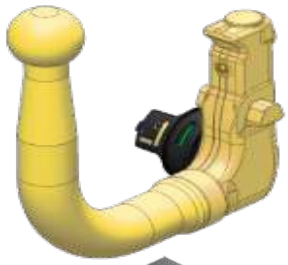

Horizontální automat
označovaný v SVC Group
typ: VTZ H04-xxx

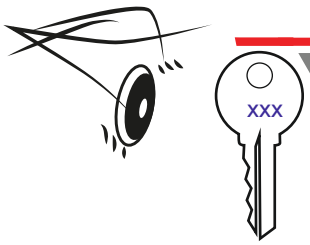

Zapište si číslo klíče
Zapište si číslo kľúča
Write down the key number
Notieren Sie die Schlüsselnummer

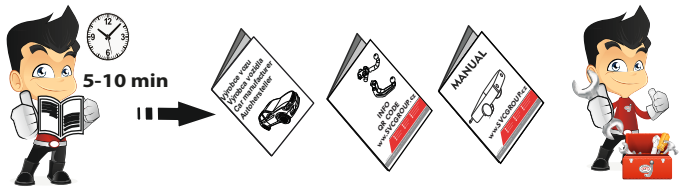

Ful version instruction SCAN ME

Český výrobce

40 let

SVC GROUP ©-11/19

e-mail: svc@scvgroup.cz Tel.:+420 491421021 +420 491421022 mob.: +420 603360607

CZ Pozor informace k záruce
SK Pozor informácie k záruke
EN Note the warranty information
DE Beachten Sie die Garantieinformation
HU Vegye gyelembe a jótállási információkat
FR Notez les informations de garantie
IT Nota le informazioni sulla garanzia
NL Let op de garantie-informatie
ES Atención
FIN Huomio
PL Uwaga
RU Внимание

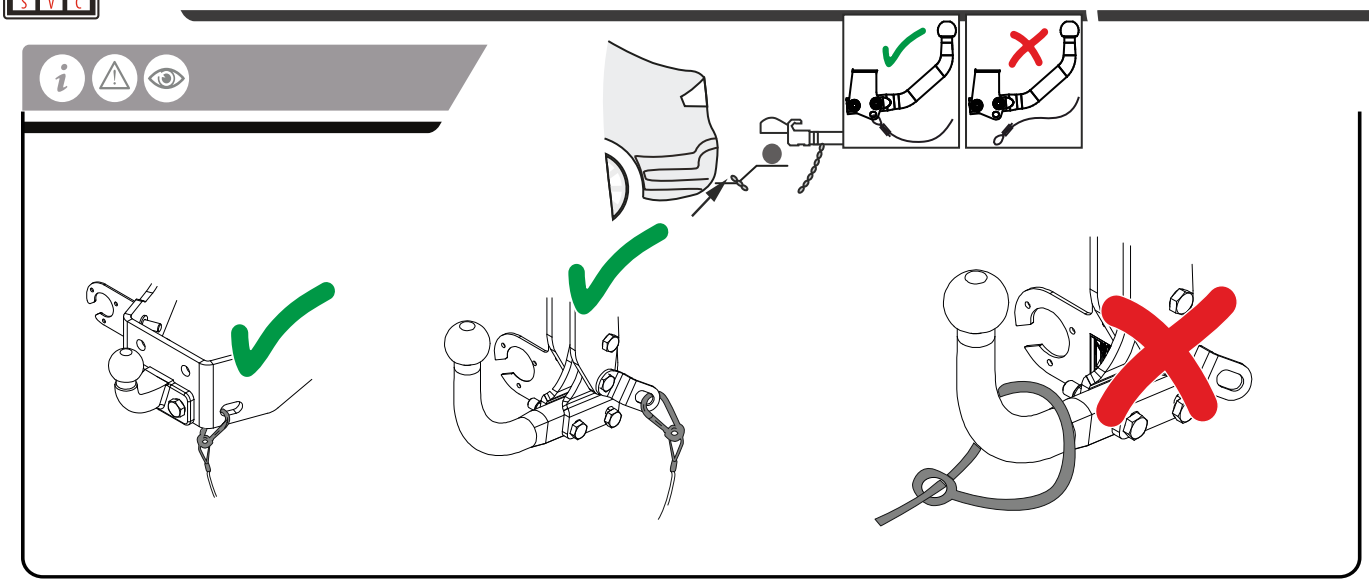

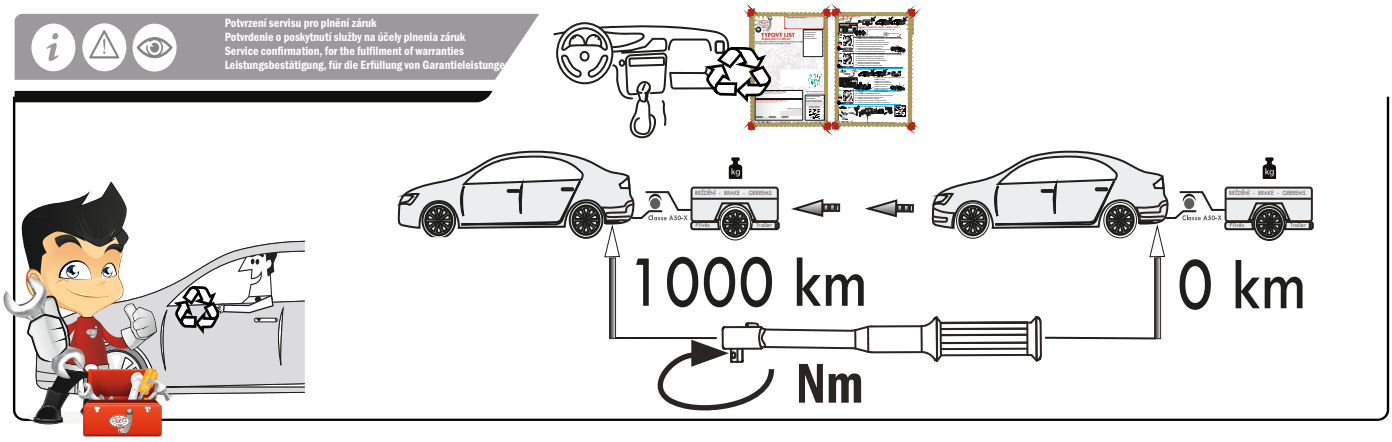

Záznam km před montáží
Record km before installation
Číslo certifikovaného pracoviště
Certified workplace number, date, and signature

Záznam po ujetí do 1000km s přívěsem po montáži, nejpozději však do 12 měsíců po montáži
Record after driving up to 1,000 km with a trailer after installation, but no later than 12 months after installation.

www.svcgroup.cz
Tažné zařízení
Attelages
TOWBARS
SVC GROUP. s.r.o
Průmyslová zona 179
547 01 Náchod
Česká Republika

Číslo certifikovaného pracoviště
Certified workplace number, date, and signature

SVC GROUP - Český výrobce s 40-letou tradicí na trhu

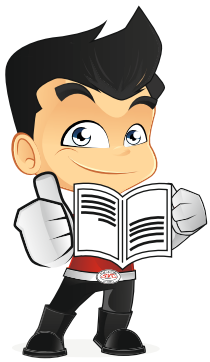

CZ-Pokyny
Před použitím kulového čepu si pozorně přečtěte tuto příručku. Během používání automatického kulového čepu, mějte příručku při ruce.

SK-Pokyny
Pred použitím guľového čapu si pozorne prečítajte túto príručku.Počas používania automatického guľového čapu, majte príručku pri ruke.

GB-Instructions
Carefully read this manual before using the tow bar. Make sure the manual is readily available when using the tow bar.

NL-Instructies
Lees voor het gebruik van de trekhaak deze handleiding zorgvuldig door. Zorg ervoor dat u de handleiding altijd beschikbaar hebt tijdens het gebruik van de trekhaak.

D-Benutzerhinweis
Die Gebrauchsanweisung vor dem Gebrauch der anhèngervorrichtung sorgfèltig durchlesen.
Darauf achten, dass die Gebrauchsanweisung wèhrend des Gebrauchs der anhèngervorrichtung immer verfügbar ist.

F-Instructions
Lisez attentivement ce manuel avant d'utiliser l'attache-remorque.
Veillez à avoir toujours ce manuel à portée de la main lorsque vous utilisez l'attache-remorque.

S-Instruktioner
Läs denna manual noggrant innan du använder dragkroken. Tänk på att ha manualen lättillgänglig när du använder dragkroken.

E-Instrucciones
¡Lea detenidamente este manual antes de usar el enganche para remolque. Asegúrese de tener a mano este manual cuando use el enganche para remolque.

I-Istruzioni
Leggete attentamente questo manuale di istruzioni prima di utilizzare il gancio traino.
Assicuratevi che il manuale di istruzioni sia sempre a portata di mano quando usate il gancio traino.

PL-Instrukcje
Przed użyciem dyszla holowniczego uważnie przeczytaj niniejszą instrukcję. Upewnij się, że instrukcja jest dostępna podczas korzystania z dyszla.

N-Instrukser
Les denne bruksanvisningen nøyaktig før du bruker dragkroken.Sørg for at du alltid har bruksanvisningen til rådighet når du bruker dragkroken.

HU-Útmutató
A vontatórúd használata előtt fig elmesen olvassa el ezt a kézikönyvet. A vontatórúd használatakor mindig legyen hozzáférhető a kézikönyv!

GR-Οδηγίες
Διαβάστε προσεκτικά αυτό το εγχειρίδιο πριν χρησιμοποιήσετε τον κοτσαδόρο. Φροντίστε να έχετε πάντα διαθέσιμο το εγχειρίδιο κατά τη χρήση του κοτσαδόρου.

PL-Instruções
Leia atentamente o manual antes de continuar a usar a o gancho de reboque. Certifiqu -se que o manual está sempre disponível ao usar a o gancho de reboque.

RUS-Инструкции
Внимательно прочитайте данное руководство перед использованием этого бала. Убедитесь, что руководство всегда доступно при использовании шара.

SVC GROUP s.r.o.
Vysokov 179 547 01 Náchod, Česká Republika **+420 603 360 607 +420 491421021**
www.svcgroup.cz

SVC GROUP ©-01-2025

Service Vitver Centrum

CZ-Údržba

Kulový čep je nutno udržovat v místech kontaktu čistý a nezkorodovaný. Povrch čistěte pouze utěrkou, nikdy nesmíte používat vazelínu nebo jiná maziva! Pokud kulový čep nepoužíváte, měli byste jej sejmout, nasaďte krytku jako ochranu a zamezení znečištění.

SK-Údržba

Kulový čep je nutné udržiavať v miestach kontaktu čistý a neskorodovaná. Povrch čistite len utierkou, nikdy nesmiete používať vazelínu alebo iná mazivá! Ak guľový čap nepoužívate, mali by ste ho sňať, nasaďte krytku ako ochranu a zamedzenie znečistenia.

NL-Onderhoud

De huls dient op de aanlegvlakken vrij gehouden te worden van vuil en corrosie. Het volstaat de oppervlakken schoon te maken met een doek. Gebruik van vet of smeermiddelen is niet toegestaan!
Indien de kogel niet gebruikt wordt, dient deze afgenomen te worden. Plaats vervolgens de dummy ter bescherming en tegen vervuiling.

GB-Maintenance

The housing should be kept dirt and corrosion-free on the points of contact. The surfaces only require cleaning with a cloth. Grease or other lubricants should never be used! If the ball is not used, it should be removed. The dummy should then be inserted for protection and to prevent dirt.

D-Wartung

Die Hülse muss an den anlegeflächen schmutz- und korosionsfrei sein. Es genügt, die Oberrflächen mit eine Tuch zu reinigen. Die Verwendung von Fett oder Schmiermitteln ist nicht erlaubt! Wenn die Kugel nicht benötigt wird, muss diese abgenommen werden. Anschließend den Dummy als Schutz gegen Verschmutzung anbringen.

F-Entretien

Le boîtier doit être exempte de saletés et de corrosion aux surfaces de contact indiquées. Il suffit d'essuyer les surfaces avec un chiffon. Me pas utiliser de graisse ni de lubrifiant !
Si la rotule n'est pas utilisée, elle devra être enlevée. Placer ensuite le dummy comme protection contre l'encrassement.

S-Underhåll

Skyddet ska hållas fritt från smuts och korrosion vid kontaktpunkterna. Ytorna skall endast rengöras med en trasa. Fett eller andra smörjmedel skall inte användas!
Om kulan inte används ska den avlägsnas. attrappen ska då sättas in som skydd och för att förhindra smuts.

E-Mantenimiento

Manténgase libre de suciedad y corrosión el cartucho en las superficies de ontacto indicadass. Es suficie e con limpiar las supererficies con un paño. ¡no debe usar nunca grasa ni otros lubricantes!
Si no se utiliza la bola, es preciso desmontarla. luego coloque el fi ticio como protección y contra ensuciamiento.

IT-Manutenzione

le superfici di ontatto della guaina devono essere mantenute libere da sporco e ruggine. Pulite le superrfici di coppiamento con un panno. non è consentito usare lubrificanti solidi o liquidi!
Togliere la sfera quando non è utilizzata. Coprire con il cappuccio protettivo per evitare che vi entri lo sporco.

PL-Konserwacja

W zaznaczonych miejscach styku otulina musi być wolna od zanieczyszczeń i korozji. Powierzchnie elementu wymagają jedynie oczyszczenia szmatką. nie wolno stosować żadnych smarów stałych ani innych środków smarowych!
Jeżeli kula nie będzie wykorzystywana, należy ją zdjąć. Umieścić w jej miejsce kulę zastępczą, jako zabezpieczenie i środek przeciwko z anieszczyszczeniom.

N-Vedlikehold

Hylsen skal holdes fri for smuss og korrosjon på de angitte sidene. Det er tilstrekkelig å rengjøre overflaene med en klut.
Det er ikke tillatt å bruke fett eller smøremidler! Hvis ikke kulen blir brukt, skal den fjernes. Sett deretter på en "dummy" til beskyttelse og mot forurensning.

HU-Karbantartás

Az érintkezési pontokon a felületet por- és rozsdamentesen kell tartani. a felületet csak ruhával tisztítsa! Soha ne használjon zsírt vagy más kenőanyagot! Ha a golyó használaton kívül van, kérjük, távolítsa el, és tegye fel a helyére a védősapkát.

GR-Συντήρηση

Κρατάτε το κάλυμμα ελεύθερο από ρύπους και διαβρώσεί στα σημεία επαφής. Μπορείτε να καθαρίσετε τις επιφάνειες με ένα πανί.
Η χρήση γράσου ή λιπαντικών δεν επιτρέπεται! Αφαιρέστε τη σφαίρα όταν δεν την χρησιμοποιείται. Τοποθετήστε το ομοίωμα για προστασία και για την αποφυγή της συσσώρευσης ρύπων.

PT-Manutenção

O estojo deve estar isento de qualquer sujidade e corrosão nas superfícies de montagem indicadas. É suficiene limpar as superfícies com um pano. não é permitido usar gordura ou produtos gordurosos! Se não utilizar o gancho de reboque, deve então desmontálo. Em seguida, deve colocar o material de embalagem simulador para o proteger e evitar que se suje.

RUS-Уход

На контактных поверхностях корпуса не должно быть загрязнений и коррозии. Достаточно тряпкой тщательно протереть поверхности.Использование жира или смазочных средств не разрешается!
Если Easy Click не используется, его следует удалить. Затем вставьте заглушку для предохранения от по-вреждения язнения.

SVC GROUP s.r.o.
Vysokov 179 547 01 Náchod, Česká Republika **+420 603 360 607 +420 491421021**
www.svcgroup.cz

SVC GROUP ©-01-2025

SVC GROUP - Český výrobce s 40-letou tradicí na trhu

1

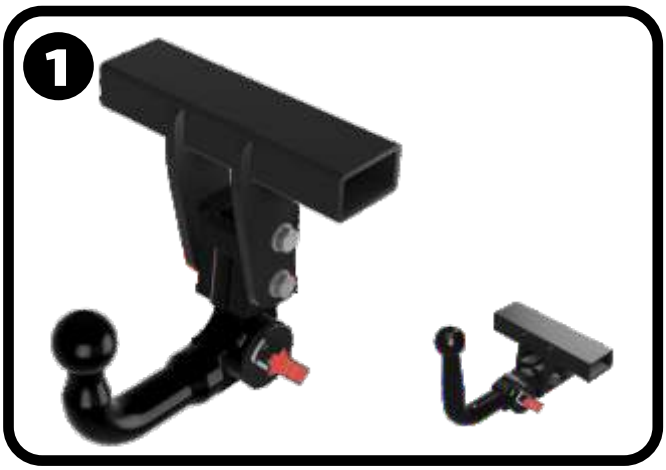

2

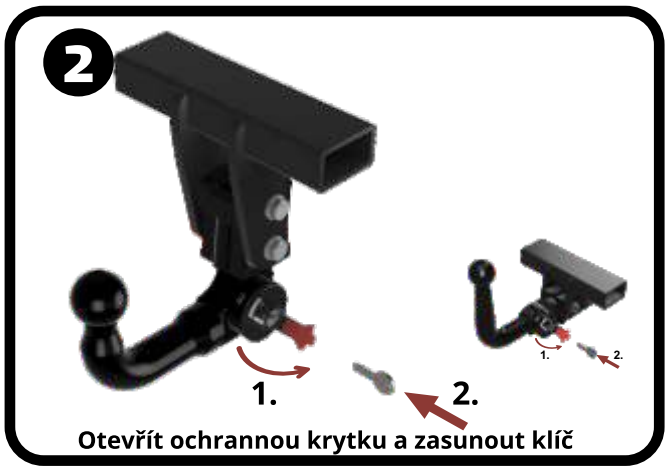

Otevřít ochrannou krytku a zasunout klíč

3

klíčem odemknout kulový čep

4

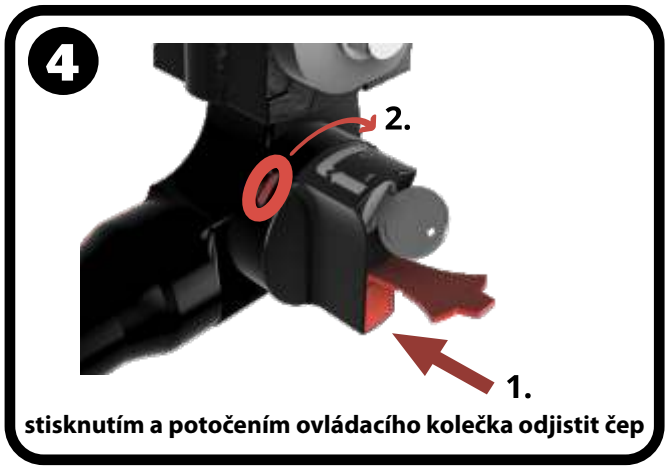

stisknutím a potočením ovládacího kolečka odjistit čep

5

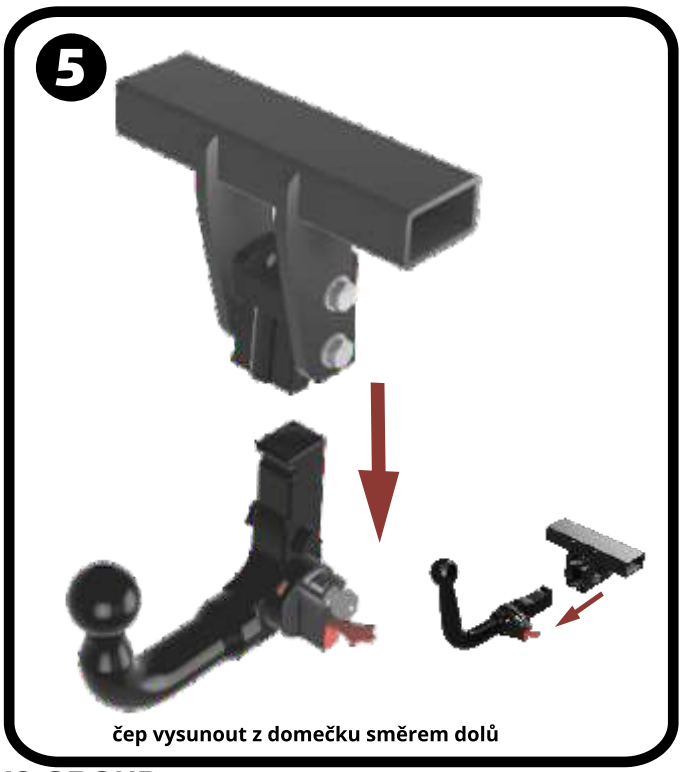

čep vysunout z domečku směrem dolů

6

kulový čep s klíčem pečlivě uschovat do ochranného obalu

domeček uzavřít ochrannou krytkou

SVC GROUP s.r.o.
Vysokov 179 547 01 Náchod, Česká Republika +420 603 360 607 +420 491421021
www.svcgroup.cz

SVC GROUP ©-01-2025

Service Vitver Centrum

SVC GROUP - Český výrobce s 40-letou tradicí na trhu

1

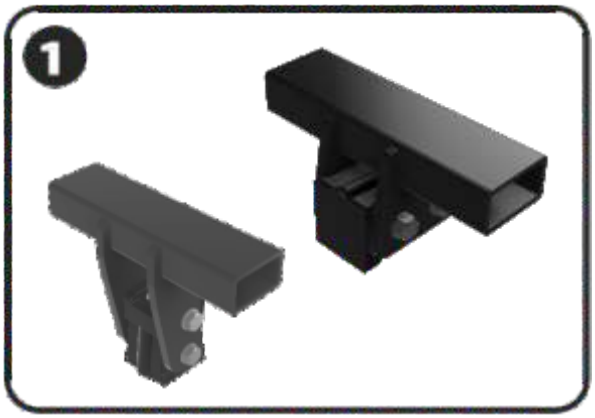

2

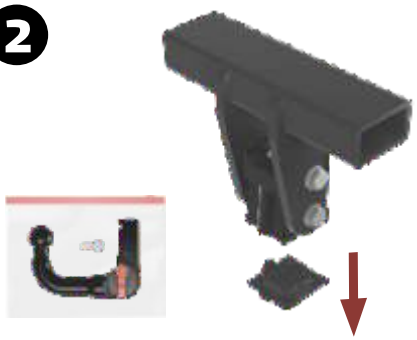

z domečku sejmout ochrannou krytkou

3

čep zasunout do domečku směrem nahoru do koncové poklohy

4

při správném zasunutí čepu do domečku do koncové polohy ovládací kolečko automaticky zajistí kulový čep v domečku

6

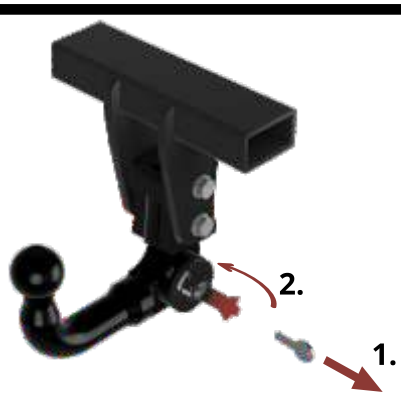

vysunout klíč a uzavřít ochrannou krytku

7

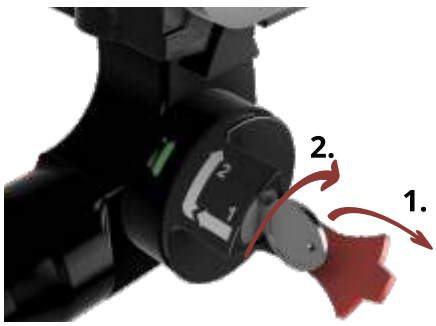

otevřít ochrannou krytku. zasunout klíč a uzamknout kulový čep

8

klíč a ochrannou krytku pečlivě uschovat

SVC GROUP s.r.o.
Vysokov 179 547 01 Náchod, Česká Republika **+420 603 360 607 +420 491421021**
www.svcgroup.cz

SVC GROUP ©-01-2025

Service Vitver Centrum

SVC GROUP - Český výrobce s 40-letou tradicí na trhu

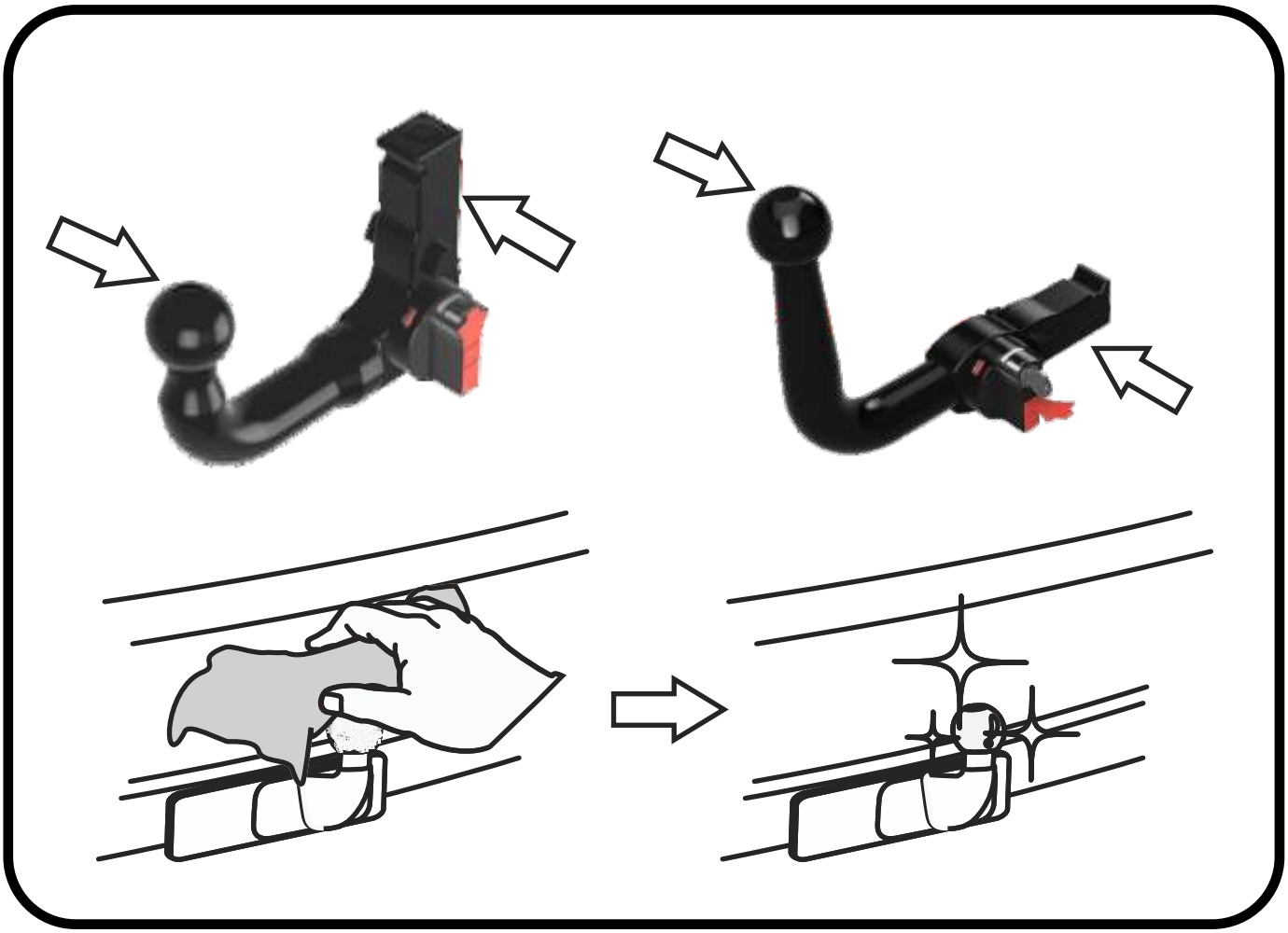

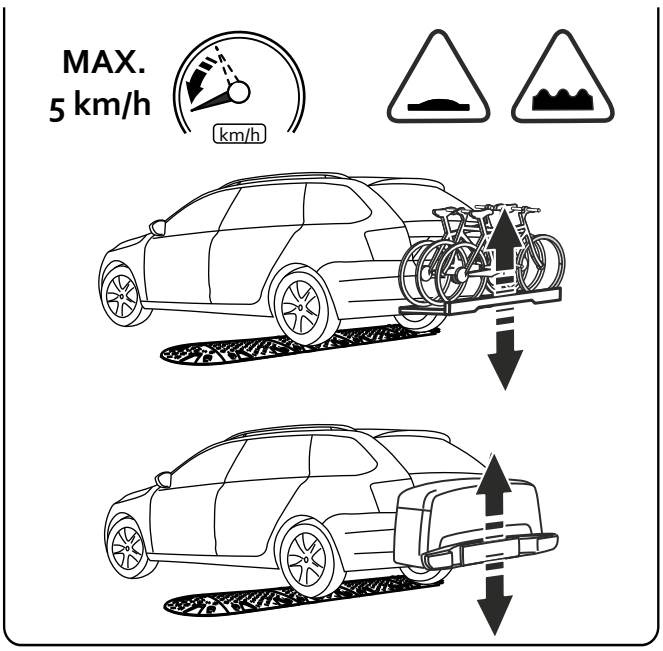

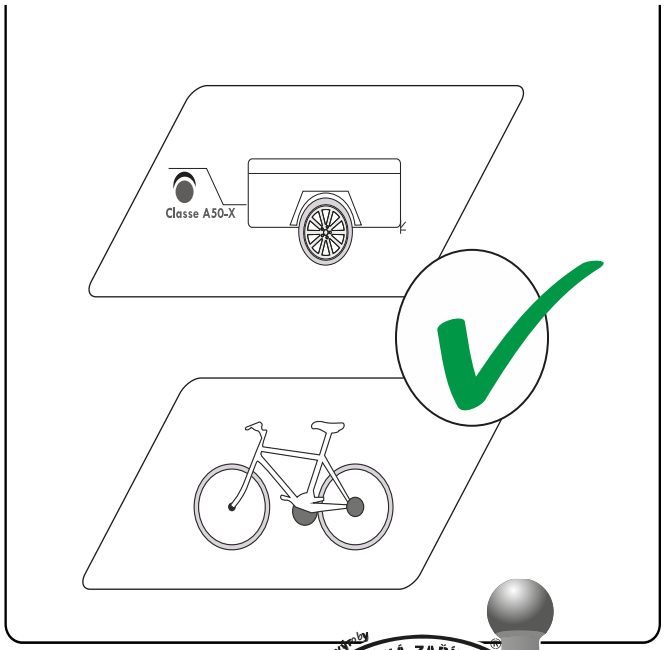

SVC GROUP s.r.o.
Vysokov 179 547 01 Náchod, Česká Republika **+420 603 360 607 +420 491421021**
www.svcgroup.cz

SVC GROUP ©-01-2025

Service Vitver Centrum

CZ-Odpovědnost
Spolecnost SVC GROUP s.r.o. se zříká odpovědnosti za zranění osob a následné škody na majetku způsobené nesprávnou montáží nebo používáním výrobku pro jiný účel než bylo homologováno.

SK-Zodpovednosť
Spolocnost SVC GROUP s.r.o. nepreberá zodpovednosť za zranenia osôb a následné škody na majetku spôsobené nesprávnou montážou alebo používaním výrobku na iný účel než bolo homologované.

NL-Aansprakelijkheid
SVC GROUP s.r.o. wijst elke verantwoordelijkheid af voor persoonlijk letsel en/of schades aan eigendommen en hieruit voortvloeiende vermogensschades die zijn veroorzaakt door foutieve montage of foutief gebruik.

GB-Liability
SVC GROUP s.r.o. absolves itself of responsibility for any personal injuries or consequential damage to property or wealth caused by incorrect fitting or us .

D-Haftung
SVC GROUP s.r.o. haftet in keinem Fall für Personen- und/oder Sachschäden oder dadurch bedingte Vermögens- schäden infolge unvorschriftsmäßiger Montage oder anwendung des Produkts.

F-Responsabilité
SVC GROUP s.r.o. décline toute responsabilité en cas de dommages corporels et/ou matériels par suite d'une erreur de montage ou d'utilisation.

S-Ansvar
SVC GROUP s.r.o. fritar sig ansvar för skador pi person och/eller egendom samt förmögenhetsskador till följd där av, förorsakade av felaktig montering eller användning.

DK-Ansvar
SVC GROUP s.r.o. er på ingen måde ansvarlig for personskader og/eller beskadigelse af gestande eller hermed relaterede omkostninger som følge af forkert montage eller brug.

E-Responsabilidad
SVC GROUP s.r.o. no asume responsabilidad alguna por dafos personales y/o a la propiedad, ni daños patrimoniales como consecuencia de un montaje o uso erróneo.

IT-Responsabilità
SVC GROUP s.r.o. declina ogni responsabilità per danni a persone e/o cose e per eventuali danni materiali causati da un montaggio errato o da un uso errato della mano.

PL-Odpowiedzialność
Firma SVC GROUP s.r.o. nie ponosi odpowiedzialności za ewentualne obrażenia ciała oraz szkody materialne spowodowane niewłaściwym używaniem bagażnika lub niewłaściwym montażem

N- Ansvar
SVC GROUP s.r.o. avviser ethvert ansvar for personskade og/eller skade på eiendomæ og herav følgende formuesskade som er forårsaket av feil montering eller feil bruk.

HU-Kötelezettség
a SVC GROUP s.r.o. elhárít magáról minden felel õsséget olyan személyi baleset és annak következményeként bekövetkezõ tulajdoni kárban, amely a termék helytelen felszerelésére vagy használatára vezethetö vissza.

GR-ευθύνη
Η εταιρεία SVC GROUP s.r.o. αποποιείται κάθε ευθύνης για σωματικές βλάβες και/ή ζημιές σε ιδιοκτησίες και επακόλουθες περιουσιακές ζημιές που προέρχονται από λανθασμένη συναρμολόγηση ή λανθασμένη χρήση.

PT-Responsabilidade
SVC GROUP s.r.o. declina qualquer responsabilidade por eventuais ferimentos pessoais e/ou danos materiais que tenham sido causados por montagem ou uso incorrectos do produto.

RUS-Ответственность
Фирма SVC GROUP s.r.o. не несет ответственность за ущерб, нанесенный здоровью, и/или за повреждение имущества и связанный с этим ма-териальный ущерб, если это вызвано неправильной установкой или еправильным использованием устройства.

SVC GROUP s.r.o.
Vysokov 179 547 01 Náchod, Česká Republika **+420 603 360 607 +420 491421021**
www.svcgroup.cz

SVC GROUP ©-01-2025

Service Vitver Centrum