Montážní návod

(Montážny návod, Fitting instruction, Montageanleitumg, Instruzioni di montaggio, Monteringshandledning, Asennusohje, Instruction de montage, Montegehandleiding, Инструкция по установке)

Tažné zařízení

Peugeot 407 Kombi 05/2004->07/2008

Ťažné zariadenie
Towbars
Trekhaak
Anhängerkupplung de
Dispositif d'attelage
Equipo de remolque
Sprzęt holowniczy
Hinauslaitteet
Буксирное оборудование

výrobce / dodavatel

SVC Group s.r.o.

Odkaz na produkt:
https://www.svcgroup.cz/tazne-zarizeni-srouby-pevny-skoda-rapid-monte-carlo-10-2012-2018-p7283-v960

www.svcgroup.cz

TAŽNÁ ZAŘÍZENÍ SVC NÁCHOD ORIGINAL ®

Montážní návod
Fitting instruction
Montageanleitung

Classe A50-X

EC 94/20

e27 00 - 124

PEUGEOT 407 SW Combi

06/2004->

Typ: VTZ 001-184
VTZ 002-184
VTZ 003-184

2260 kg	1800 kg
D Hodnota value Wert 9,83 kN	75 kg

M8x30 4 ks
M8x40 4 ks
M10x35 2 ks

8-8 ks
10-2 ks

9-8 ks
11-2 ks

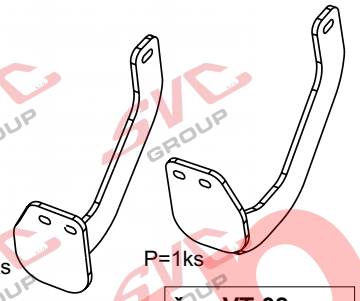

čep:VT 08
el: BV 170/spec

Předepsané utahovací momenty:
Specified torque settings :

M5	5,9 Nm	6,5 Nm
M6	10.0 Nm	10,5 Nm
M10	49,0 Nm	51,0 Nm
M12	85,0 Nm	87,0 Nm
M14	135,0 Nm	138,0 Nm
M16	210,0 Nm	214.1 Nm

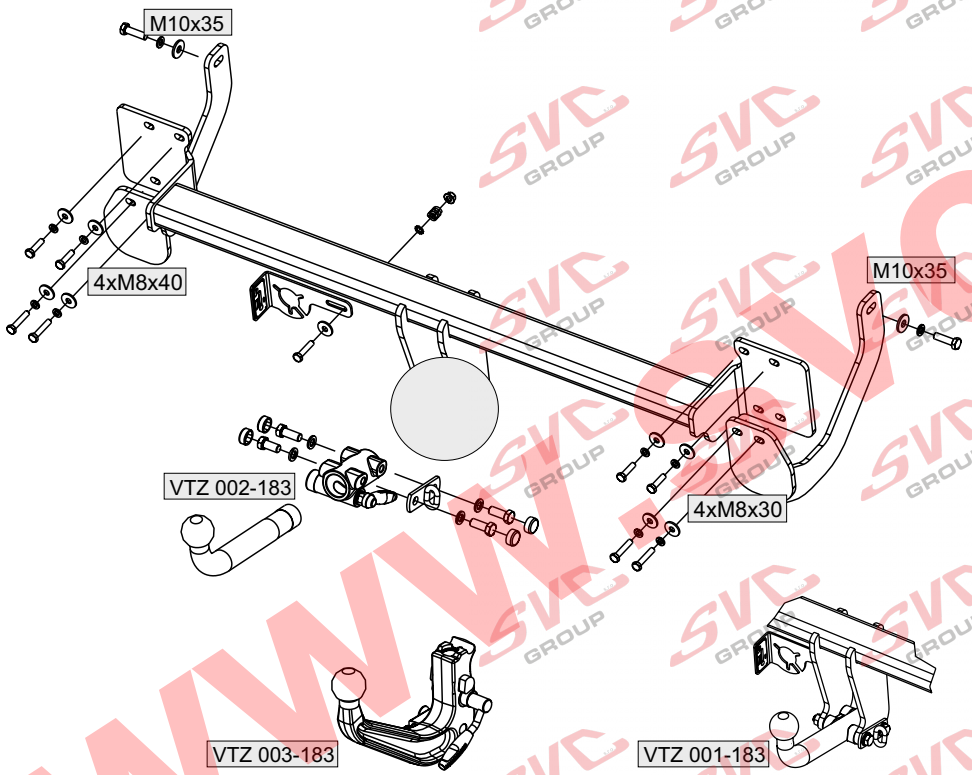

Montážní návod CZ

1.Odmontujeme zadní nárazník z vozidla. (pozor 2 šrouby jsou pod světly). Poté odmontujeme plastovou výztuhu ze zadního čela (8x šroub M8). Výztuha již nebude zapotřebí. Z nosníků odlepíme přelepky v místech uchycení tažného zařízení. Zde jsou připraveny v nosníku závity M10.
2.Hlavní nosník přichytíme nejprve za 4 horní otvory šrouby M8x30, přes velkoplošné podložky. Poté přichytíme L+P příložku k nosníkům 2 šrouby M10x35, též přes velkoplošnou podložku a 4 šrouby M8x40 k zadnímu čelu a k tažnému zařízení.Poté vše řádně dotáhneme dle utahovacích momentů.
3.Zhotovíme výřez nárazníku dle dodané šablony u modelu Combi- SW i ve výztuze nárazníku a namontujeme zpět zadní nárazník.

Instruction for Assembly GB

1.Dismantle the rear bumper from the vehicle (beware of 2 screws under the lamps). Then dismantle the plastic strut from the rear face (screw 8 x M8). The strut will not be needed anymore. Unstick the blind stickers from the spots of the towing device fixture. Threads M10 are prepared in the girder there.
2. First of al, fix the main girder in 4 upper holes with screws M8x30 over large washers. Afterwards, fix the left + right plate to the girders with 2 screws M10x 35 over the large washer too, and with 4 screws M8x40 to the rear face, and to the towing device. Then tighten everything according to the tightening moments.
3.Make a recess in the bumper according to the supplied template in the bumper strut at the Combi- SW model and mount the rear bumper to its place again.

Montageanleitung D

1. Wir demontieren die hintere Stoßstange am Fahrzeug (Vorsicht: 2 Schrauben sind unter den Rücklichtern),
danach demontieren wir die Kunststoffverstrebung von der Rückwand (8 x Schrauben M8).
Die Kunststoffverstrebung wird nicht mehr benötigt. Vom Träger entfernen wir die Kleber, wo die Anhängerkupplung befestigt werden soll hier sind im Träger Gewinde M10 vorbereitet.
2. Den Hauptträger befestigen wir zuerst an den 4 oberen Öffnungen mit den Schrauben M10x35 über großflächige Unterlagsscheiben. Danach befestigen links und rechts die Beilageplatte an die Träger mit 2 Schrauben M10x35,ebenso über großflächige Unterlagsscheiben und 4 Schrauben M8x40 an die Rückwand und die Anhängerkupplung. Danach ziehen wir alles ordentlich nach den Anziehmomenten an.
3. Wir führen den Ausschnitt an der Stoßstange nach der gelieferten Schablone aus im Modell Combi - SW in der Verstrebung der Stoßstange und montieren die hintere Stoßstange zurück.

www.svcgroup.cz

TYPE:
VTZ 001/2/-184

SVC NÁCHOD - Pod Smrkem 2031 547 01 Náchod ČR

INFO: www.svcnachod.cz
E-mail:svc@svcnachod.cz

Tel.:+420 491421021
mob.: +420 603360607

8/03 SVC Náchod

Všeobecné pokyny, též viz. typový list: CZ

-Montáž tažného zařízení a el instalace, musí odpovídat požadavku výrobce vozu a příslušného státu kde se výrobek používá.
-Při případném výřezu nárazníku, výrobce tažného zařízení provedl zkoušky na vozidle se standardním nárazníkem na počátku výroby vozidla a neručí za informace k výřezu při případné změně či faceliftu vozu či nárazník.
1. V úchytech a spojích tažného zařízení s karosérií musí být karosérie očištěna od měkkých antikorozních ochran nástřiku karosérie. Všechny vrtané otvory očistěte od špon a ošetřete antikorozním přípravkem.
2. Používejte dodaný pevnostní spojovací materiál.
3. Kulový čep nesmí ze zákona překrývat registrační značku vozu, pokud není připojen přívěsný vozík..
4. Zapojení el. instalace tažného zařízení k vozu musí odpovídat příslušným platnýmnormám a požadavkům výrobce vozu (viz. příručka k vozu, či u prodejce vozu). Tažné zařízení je pevnostně zkoušeno a homologováno dle předpisu EC 94/20 a splňuje tuto normu ES.

General instructions, also see Type certificate: GB

-The towing device assembly and electric installation must comply with the requirements of the car producer and the particular state where the product is used.
- The coupling device manufacturer has carried out some tests on a car with a standard bumper which was used at the beginning of making a car and so the manufacturer is not liable for information about a posssible slot in a bumper in case of changes or a facelift of a car during a car production.
1. Clean a car body from soft anticorrosive protection of a car body coat in brackets and joints of a coupling device with a car body. Clean all drilled holes from metalshavings and treat them with antirust agent.
2. Use supplied strength joining material.
3. A ball pin, according to a law, cannot cover a number plate, if a trailer is not joined.
4. Wiring of a coupling device must be up to a standard and car maker requirements. (see a car manual or ask a car seller).
5. The coupling device has been physically tested and homologated according to the regulation EC 94/20 and is up to the EC standard.

Allgemeine Anweisungen siehe auch Typenschein: D

- Die Montage der Anhängerkupplung sowie die Elektroinstallation muss den Anforderungen des Fahrzeugherstellers in dem Staat entsprechen, in welchem das Produkt benutzt wird.
- be1i einem allfälligen Ausschneiden der Stoss- Stange der Hersteller der Zugsvorrichtung führte Proben an Wagen mit gängigen Stoss- Stangen am Anfang der Wagenherstellung durch und haftet keinesfalls für Informationen bezüglich des Ausschneidens sowie für allfällige Änderungen oder face- Liftings des Wagens oder der Stoss- Stange.
1. Bei den Aufhängungen und Verbindungen der Zugsvorrichtung mit der Karosserie muss dieselbe von weichen Rostschutzmitteln gereinigt werden. Reinigen Sie sämtliche gebohrte Öffnungen von Spänen und behandeln diese mit einem Rostschutzmittel.
2. Benützen Sie das gelieferte Festigkeits- Verbindungsmaterial.
3. Der Kugelbolzen darf von Gesetzes wegen nicht das Kennzeichen des Wagens verdecken, sofern kein Anhänger an den Wagen angehängt ist.
4. Der Anschluss der Elektroinstallation der Zugsvorrichtung an den Wagen muss den entsprechenden gültigen Normen und Anforderungen des Wagenherstellers entsprechen (siehe Handbuch zum Wagen,oder beim Verkäufer des Wagens).
Die Zugsvorrichtung wurde in Bezug auf die Festigkeit nach der Vorschrift EC 94/20 geprüft und genehmigt und erfüllt die ES- Norm.

JEN PRO INFORMACI /
Only for information

VÝŘEZ VÝZTUHY NÁRAZÍKU

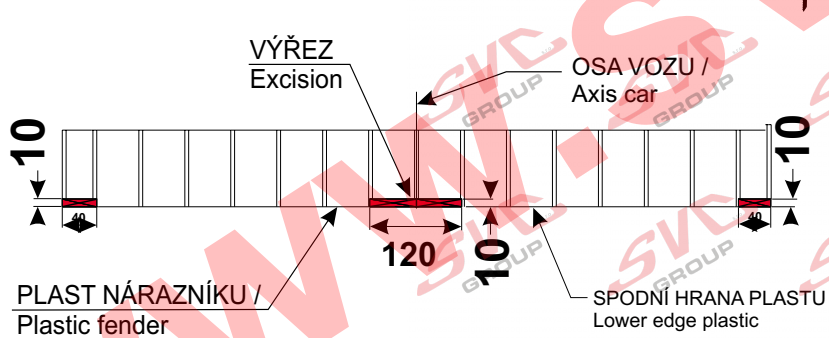

TISK / Print : A4

JEN PRO TYP TZ : VTZ 001/2-184

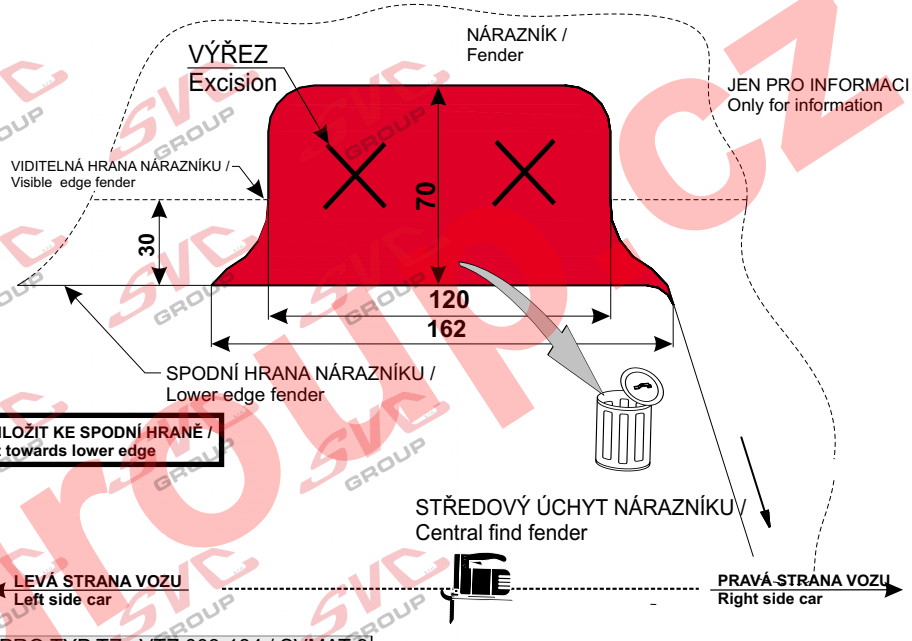

JEN PRO TYP TZ : VTZ 003-184 / SVMAT-3

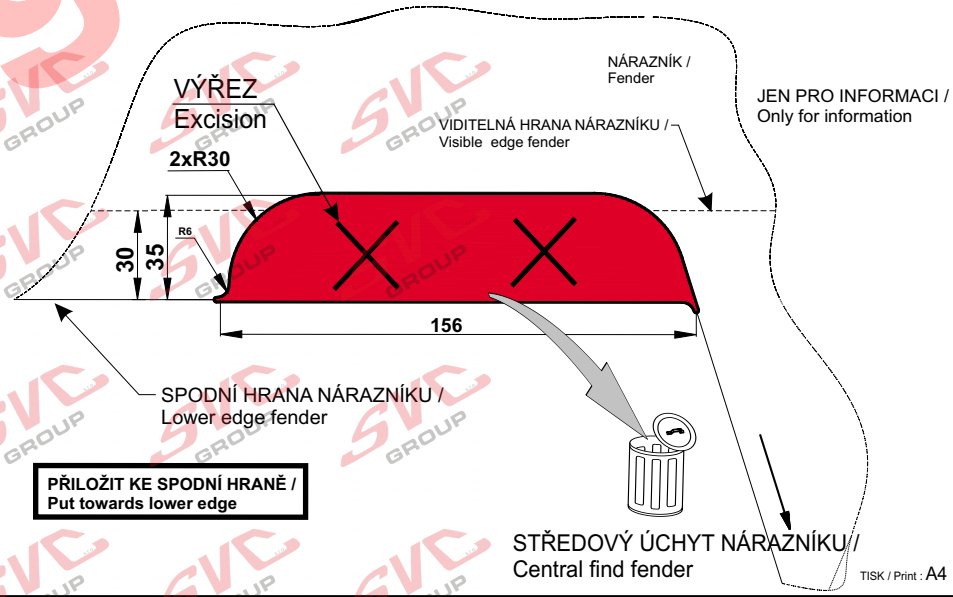

TISK / Print : A4

Nevíte si rady? Potřebujete poradit?

Náš zakaznický servis je vám k dispozici

+420 491 421 021

svc@svcgroup.cz

TAŽNÁ ZAŘÍZENÍ ®
SVC s.r.o.
GROUP
ORIGINAL

Opravdový specialista a Certifikovaný výrobce tažných zařízení s největším sortimentem v ČR. Rodinná firma s více jak 30letou ověřenou tradicí výroby, prodeje a montáže.

www.svcgroup.cz